电气原理图集 SMC 系列目录

一．整体型

SDY－00	整体基本型
SDY－00.1	整体型，带现场控制，现场/远控控制转换、行程中间位置、行程开关到位、开阀关阀状态无源触点，用于 PLC 或 DCS 远程控制中间继电器（AC220V/DC24V）
SDY－00.1d 鉴	整体型，带相序鉴别器，现场控制，行程开关到位、开关两向过力矩、开阀关阀状态、热继电器过热动作无源触点，用于 PLC 或 DCS 远程控制中间继电器（AC220V/DC24V）
SDY－00.1e	整体型，带现场控制，行程开关到位、开关两向过力矩、现场/远控控制转换无源触点，阀位开度电位器无源输出，用于 PLC 或 DCS 远程控制中间继电器（AC220V/DC24V）
SDY－00.1V	整体型，带现场控制，现场/远控控制转换、行程中间位置、行程开关到位、

开阀关阀状态无源触点，阀位开度 4～20mA 电流信号输出，用于 PLC 或 DCS 远程控制中间继电器（AC220V/DC24V）

SDY－00.TP　　整体型，电机内置热元件保护

SDY－00.V　　整体型，阀位开度 4～20mA 电流信号输出

SDY－00.V.R4.T2　　整体型，行程开关到位、开关两向过力矩无源触点，阀位开度 4～20mA 电流信号输出

SDY－00.EPC.a1　　整体调节型，带现场控制

SDY－00.EPC.a2　　整体调节型，不带现场控制

SDY－00.EPC.b1.220　整体调节型，带现场控制，电机单相 220V

SDY－00.EPC.b2.220　整体调节型，不带现场控制，电机单相 220V

二．基本型

SDY－01　　基本型

SDY－01.R4　　基本型，行程开关到位无源触点

SDY－01.T2　　基本型，开关两向过力矩无源触点

SDY－01.R4.T2　　基本型，行程开关到位、开关两向过力矩无源触点

SDY－01.V　　基本型，阀位开度 4～20mA 电流信号输出

SDY－01.V.T2　　基本型，开关两向过力矩无源触点，阀位开度 4～20mA 电流信号输出

SDY－01.V.R4.T2　　基本型，行程开关到位、开关两向过力矩无源触点，阀位开度 4～20mA 电流信号输出

三．带现场控制型

SDY－02　　基本型，带现场控制

SDY－02.a　　基本型，带现场控制，现场/远控控制转换在电动装置内

SDY－02.R4　　基本型，带现场控制，行程开关到位无源触点

SDY－02.T2　　基本型，带现场控制，开关两向过力矩无源触点

SDY－02.R4.T2　　基本型，带现场控制，行程开关到位、开关两向过力矩无源触点

SDY－02.V	基本型，带现场控制，阀位开度 4～20mA 电流信号输出

四．特殊型

SDY－03	带现场控制，且现场控制电动自锁
SDY－06	力矩开关采用微动开关，基本型
SDY－07	带现场控制，力矩开关采用微动开关
SDY－08	强制起动型
SDY－09	双速基本型
SDY－09a	双速整体型

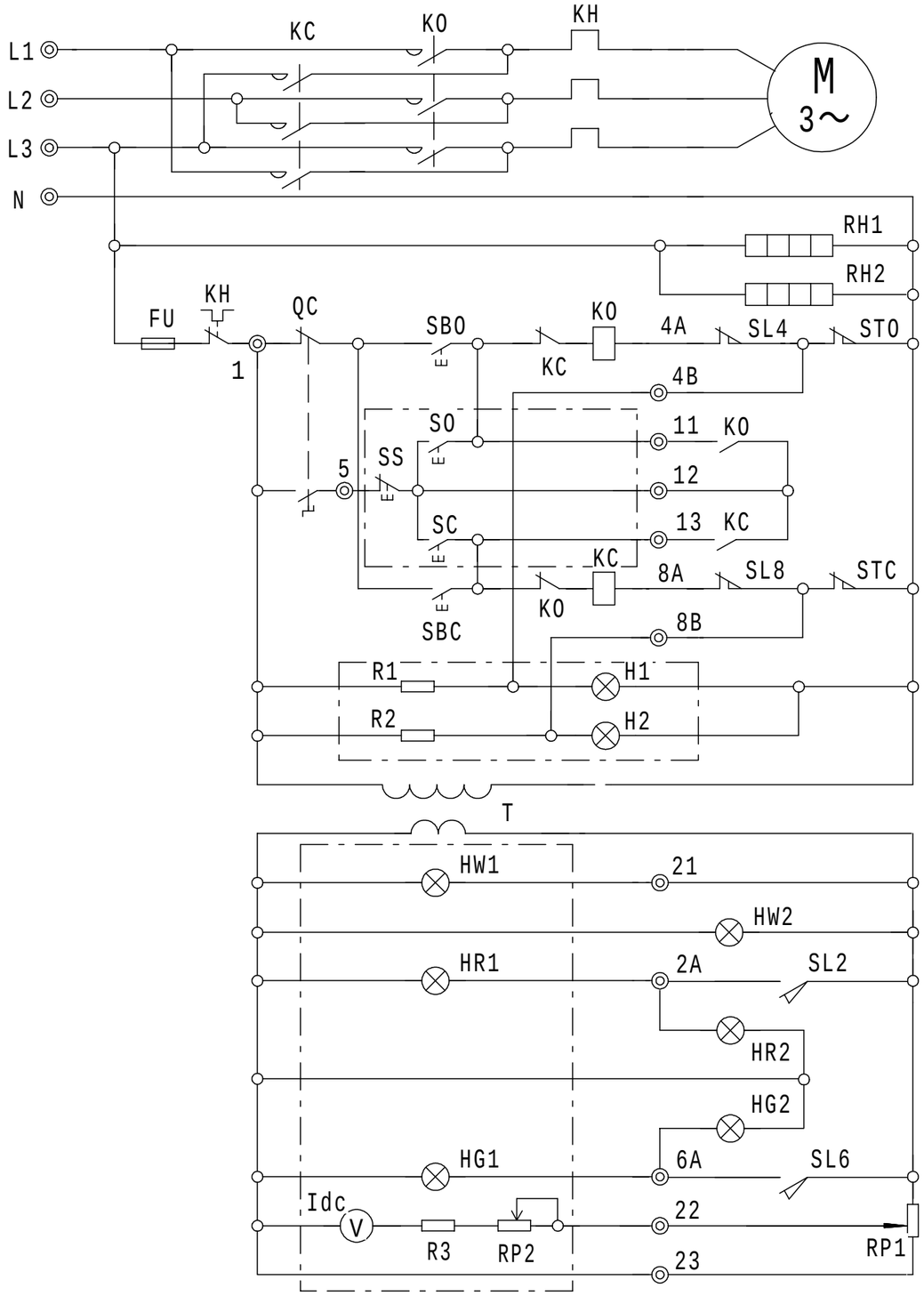

说明

1. 本图表示阀门处于中间位置
2. 点划线内元件在控制室内
3. 行程部套为4R-2C
4. 此图转换开关为现场控制状态.
5. 产品SMC-3、4、5普通型电装的U、V、W电机线及N线接在单独的端子板上,接线时按照防爆端子接线对照表.

表一

(1)普通型端子接线对照表

端子号	1	2	3	4	5	6	7	8	9	10	11	12	13	14	15	16
原理图线号	L1	L2	L3	N	2A	6A	4B	8B	1	5	11	12	13	21	22	23

(2)防爆型及SMC-3,4,5普通型端子接线对照表

端子号	U	V	W	E	1	2	3	4	5	6	7	8	9	10	11	12	13	14	15	16	...	23
原理图线号	L1	L2	L3	N					2A	6A	4B	8B	1	5	11	12	13	21	22	23		

表二

序号	代号	名称	序号	代号	名称
9	HW2 HR2 HG2	现场发光二极管	18	M	三相异步电机
8	HW1 HR1 HG1	远控室指示灯	17	Idc	开度表
7	H1 H2	过转矩指示灯	16	T	变压器
6	SBO SBC	现场按钮开关	15	R1 R2 R3	电阻
5	SS SO SC	远控按钮开关	14	RH1 RH2	加热电阻
4	QC	现场/远控转换开关	13	STO STC	转矩开关
3	FU	熔断器	12	SL2～SL8	限位开关
2	KH	热继电器	11	RP2	调节电位器
1	KO KC	交流接触器	10	RP1	位置电位器

备注	整体基本型 带现场按钮灯盒

标记	处数	区段	文件号	签字	日期

设计	赵龙	工艺	
制图		标准	
校对	韩秀芹	审定	
审核	郑乃志	日期	

SMC系列
阀门电动装置
电气原理图

件数

SDY-00

图样标记	重量	比例

共 张 第 张

天津百利二通机械有限公司

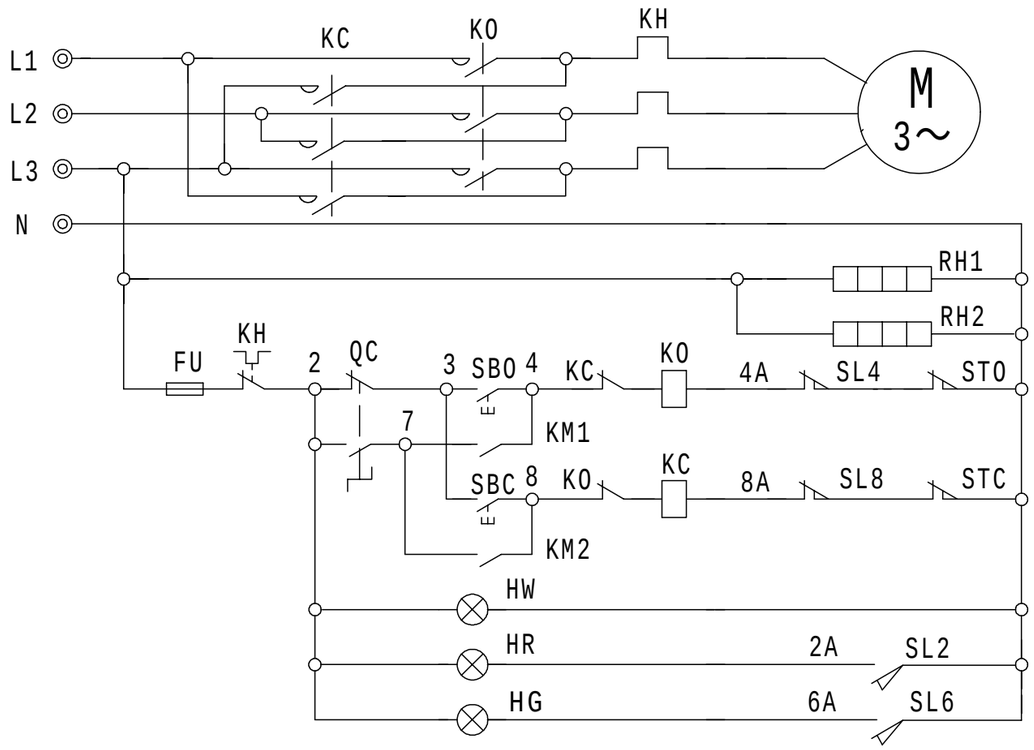

以下部分是为用户提供的远控及无源触点

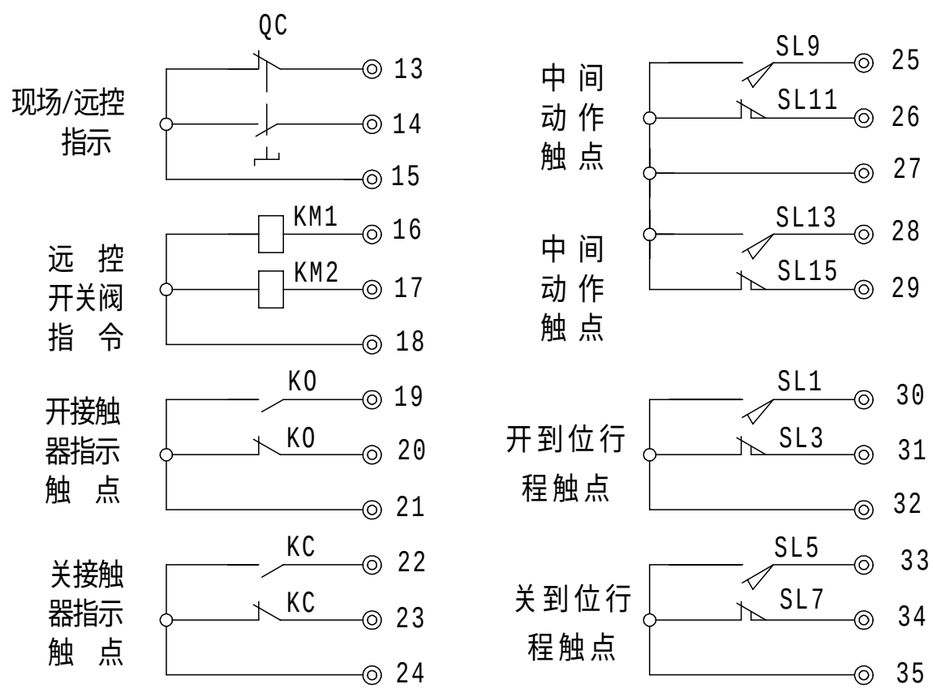

说明

1. 本图表示阀门处于中间位置
2. 行程部套为4R-4C
3. 此图转换开关为现场控制状态.
4. SMC-3、4、5电装的电机线及N线接在单独的端子板上,接线时按照防爆端子接线对照表.

表一

(1)普通型端子接线对照表

端子号	1	2	3	4	5	6	7	8	9	10	11	12	13	14
原理图线号	L1	L2	L3	N	13	14	15	16	17	18	19	20	21	22
端子号	15	16	17	18	19	20	21	22	23	24	25	26	27	28
原理图线号	23	24	25	26	27	28	29	30	31	32	33	34	35	

(2)防爆型及SMC-3,4,5普通型端子接线对照表

端子号	U	V	W	E	1	2	3	4	5	6	7	8	9	10
原理图线号	L1	L2	L3	N	13	14	15	16	17	18	19	20	21	22
端子号	11	12	13	14	15	16	17	18	19	20	21	22	23	
原理图线号	23	24	25	26	27	28	29	30	31	32	33	34	35	

表二

序号	代号	名称	序号	代号	名称
7	KM1 KM2	中间继电器	14		
6	HW HR HG	现场发光二极管	13		
5	SBO SBC	现场按钮开关	12		
4	QC	现场/远控转换开关	11	M	三相异步电机
3	FU	熔断器	10	RH1 RH2	加热电阻
2	KH	热继电器	9	STO STC	转矩开关
1	KO KC	交流接触器	8	SL1～SL16	限位开关

备注	多功能整体型 不带开度

标记	处数	区段	文件号	签 字	日 期

设 计	赵 龙	工 艺	
制 图		标 准	
校 对	韩秀芹	审 定	
审 核	郑乃志	日 期	

SMC系列
阀门电动装置
电气原理图

件 数

SDY-00.1

图 样 标 记				重 量	比 例
共 张				第 张	

天津百利二通机械有限公司

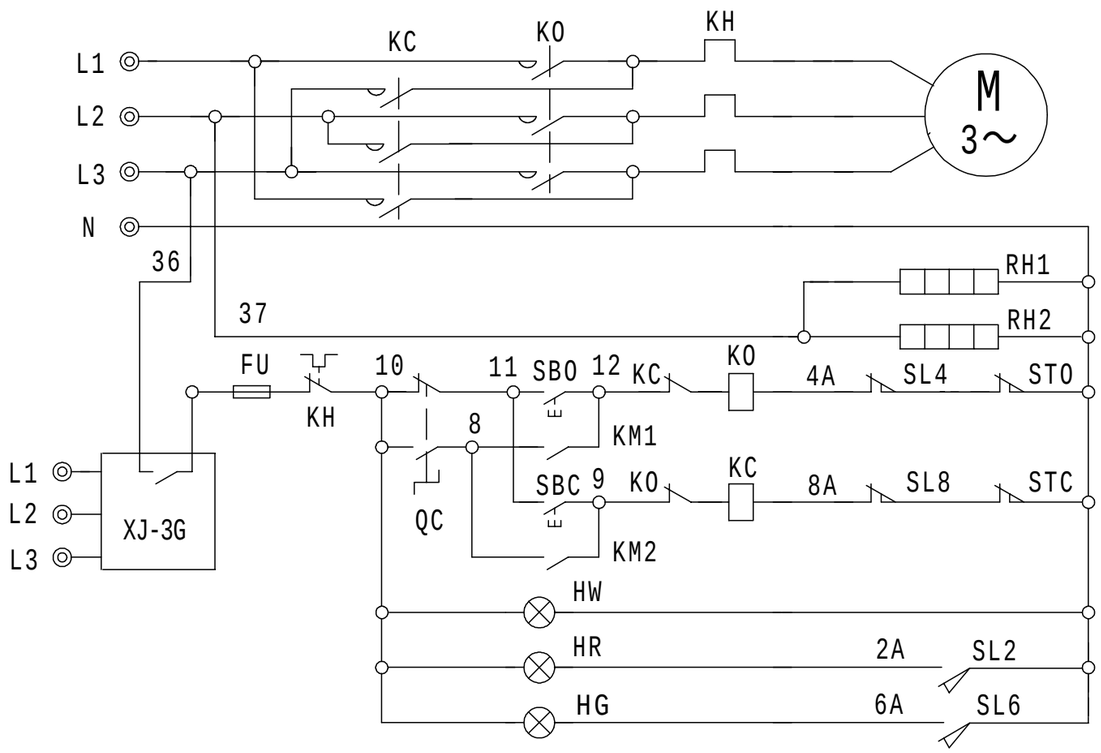

以下部分是为用户提供的远控及无源触点

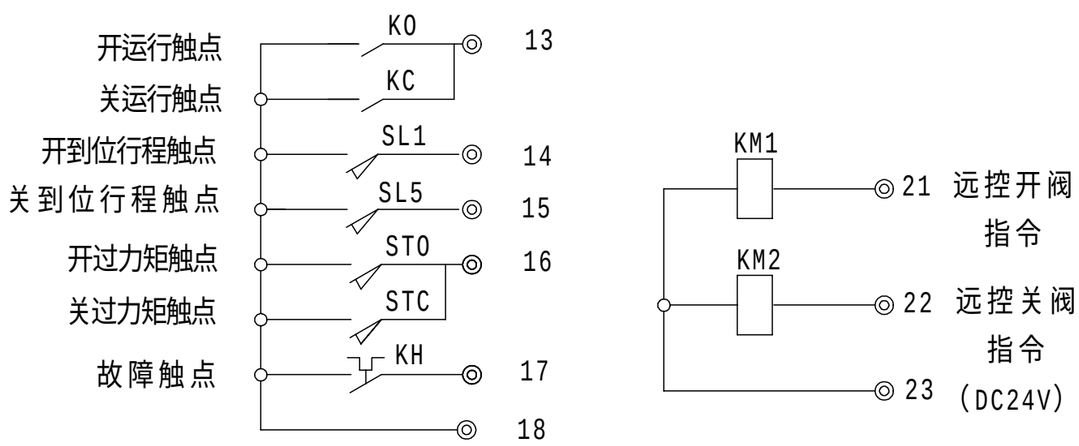

说明

1. 本图表示阀门处于中间位置
2. 行程部套为4R-4C
3. QC是现场与远控转换开关,图示QC为现场控制位置。
4. 断相后到断相保护器动作需3秒钟时间。
5. 断鉴相保护器使用说明书附在图纸后,
   请用户按使用说明书要求调试断鉴相保护器。
6. 产品SMC-3,4,5普通型电装的U,V,W及N线接在
   单独的端子板上,接线时按照防爆型端子接线对照表

表一

(1) 普通型端子接线对照表

端子号	1	2	3	4	5	6	7	8	9	10	11	12	13	14
原理图线号	L1	L2	L3	N	13	14	15	16	17	18	21	22	23	

(2)防爆型及SMC-3、4、5普通型端子接线对照表

端子号	U	V	W	E	1	2	3	4	5	6	7	8	9	10	11	12	13	14	…	23
原理图线号	L1	L2	L3	N					13	14	15	16	17	18	21	22	23			

表二

序号	代号	名称	序号	代号	名称
7	KM1 KM2	中间继电器(DC24V)	16		
6	HW HR HG	现场指示灯	15		
5	SBO SBC	现场按钮开关	14	M	三相异步电动机
4	QC	现场/远控转换开关	13	XJ-3G	断鉴相保护器
3	FU	熔断器	12	RH1 RH2	加热电阻
2	KH	热继电器	11	STO STC	转矩开关
1	KO KC	交流接触器	10	SL1～SL16	限位开关

备注	多功能整体型 带鉴相器 电机AC380V

标记	处数	区段	文件号	签字	日期

设计	赵龙	工艺	
制图		标准	
校对	韩秀芹	审定	
审核	郑乃志	日期	

SMC系列
阀门电动装置
电气原理图

件数

SDY-00.1/d

图样标记	重量	比例

共 张 第 张

天津百利二通机械有限公司

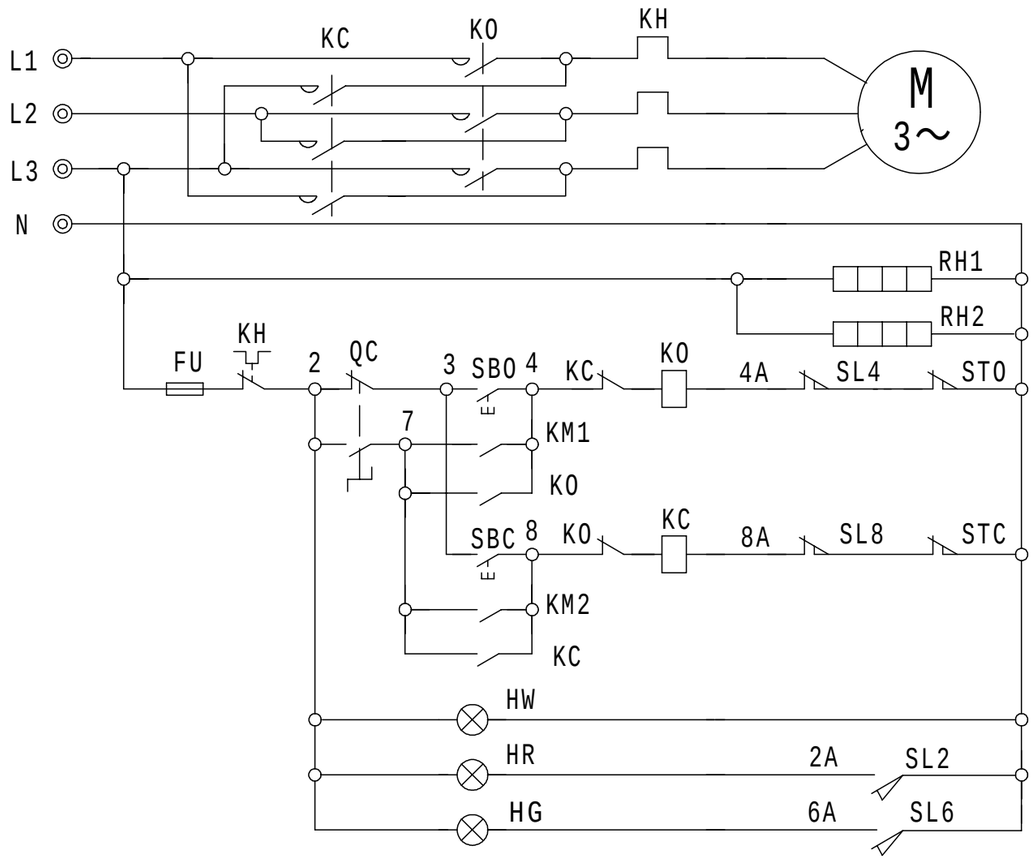

以下部分是为用户提供的远控及无源触点

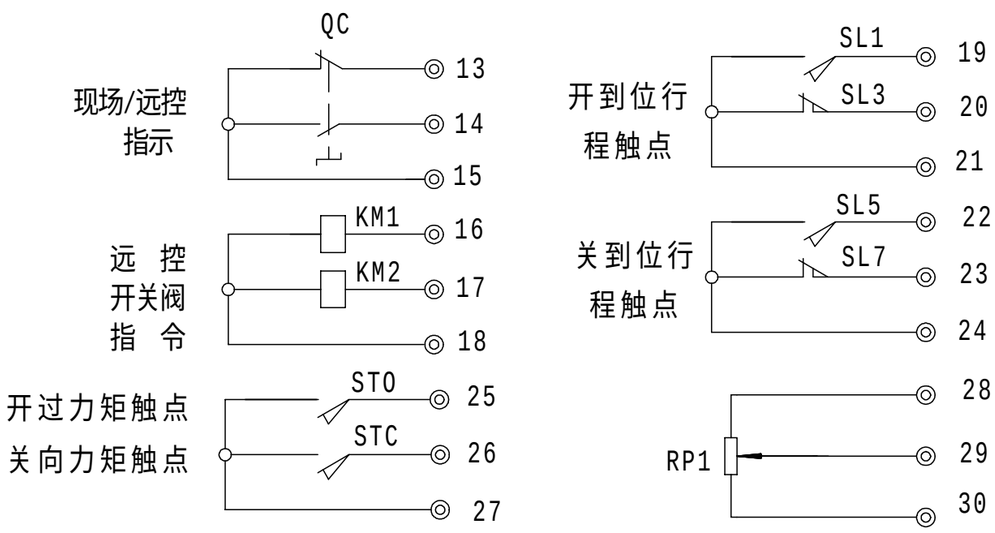

说明

1. 本图表示阀门处于中间位置
2. 行程部套为4R-4C
3. 此图转换开关为现场控制状态，
4. SMC-3、4、5电装的电机线及N线接在单独的端子板上，接线时按照防爆端子接线对照表，

表一

(1)普通型端子接线对照表

端子号	1	2	3	4	5	6	7	8	9	10	11	12	13	14
原理图线号	L1	L2	L3	N	13	14	15	16	17	18	19	20	21	22
端子号	15	16	17	18	19	20	21	22	23	24				
原理图线号	23	24	25	26	27	28	29	30						

(2)防爆型及SMC-3,4,5普通型端子接线对照表

端子号	U	V	W	E	1	2	3	4	5	6	7	8	9	10
原理图线号	L1	L2	L3	N	13	14	15	16	17	18	19	20	21	22
端子号	11	12	13	14	15	16	17	18	19	20	21	22	23	
原理图线号	23	24	25	26	27	28	29	30						

表二

序号	代号	名称	序号	代号	名称
7	KM1 KM2	中间继电器	16		
6	HW HR HG	现场发光二极管	15		
5	SBO SBC	现场按钮开关	14		
4	QC	现场/远控转换开关	13	M	三相异步电机
3	FU	熔断器	12	RH1 RH2	加热电阻
2	KH	热继电器	11	STO STC	转矩开关
1	KO KC	交流接触器	10	SL1～SL16	限位开关

备注	多功能整体型 远控自锁

标记	处数	区段	文件号	签 字	日 期
设 计	赵 龙	工 艺			
制 图		标 准			
校 对	韩秀芹	审 定			
审 核	郑乃志	日 期			

SMC系列
阀门电动装置
电气原理图

件 数

SDY-00.1/e

图 样 标 记	重 量	比 例

共 张 第 张

天津百利二通机械有限公司

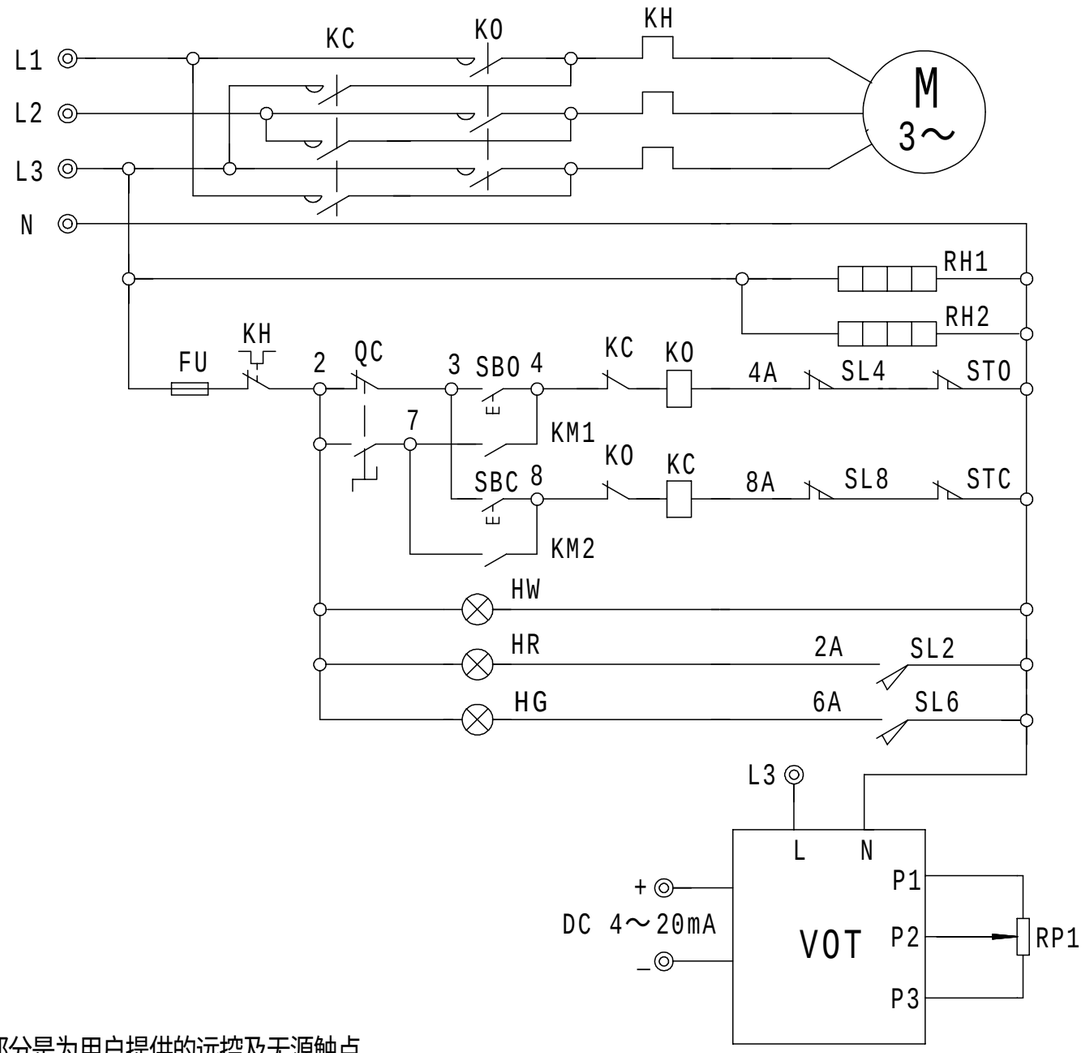

说明

1.本图表示阀门处于中间位置,行程部套为4R-4C

2.转换开关QC为现场控制状态

3.产品SMC-3、4、5普通型电装的电机线及N线接在单独的端子板上，接线时按照防爆型端子接线对照表

表一

（1）普通型端子接线对照表

端子号	1	2	3	4	5	6	7	8	9	10	11	12	13	14
原理图线号	L1	L2	L3	N	13	14	15	16	17	18	19	20	21	22
端子号	15	16	17	18	19	20	21	22	23	24	25	26	27	28
原理图线号	23	24	25	26	27	28	29	30	31	32	33	+	-	

（2）防爆型及SMC-3、4、5普通型端子接线对照表

端子号	U	V	W	E	1	2	3	4	5	6	7	8	9	10
原理图线号	L1	L2	L3	N	13	14	15	16	17	18	19	20	21	22
端子号	11	12	13	14	15	16	17	18	19	20	21	22	23	
原理图线号	23	24	25	26	27	28	29	30	31	32	33	+	-	

以下部分是为用户提供的远控及无源触点

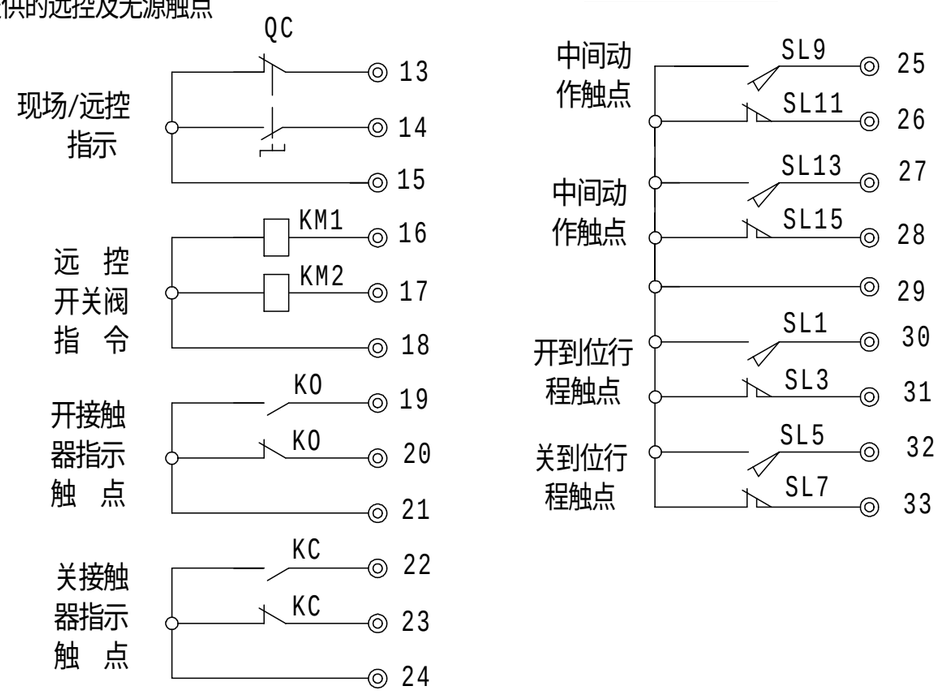

表二

序号	代号	名称	序号	代号	名称
7	VOT	电流变送器	14		
6	HW HR HG	指示灯	13	RP1	精密电位器
5	SBO SBC	现场按钮开关	12	KM1 KM2	中间继电器
4	QC	现场/远控转换开关	11	STO STC	转矩开关
3	FU	熔断器	10	SL1～SL16	限位开关
2	KH	热继电器	9	M	三相异步电机
1	KO KC	交流接触器	8	RH1 RH2	加热电阻

备注	多功能整体型

标记	处数	区段	文件号	签 字	日 期
设 计	赵 龙	工 艺			
制 图		标 准			
校 对	韩秀芹	审 定			
审 核	郑乃志	日 期			

SMC系列
阀门电动装置
电气原理图

件 数

SDY-00.1/V

图 样 标 记	重 量	比 例

共 张 第 张

天津百利二通机械有限公司

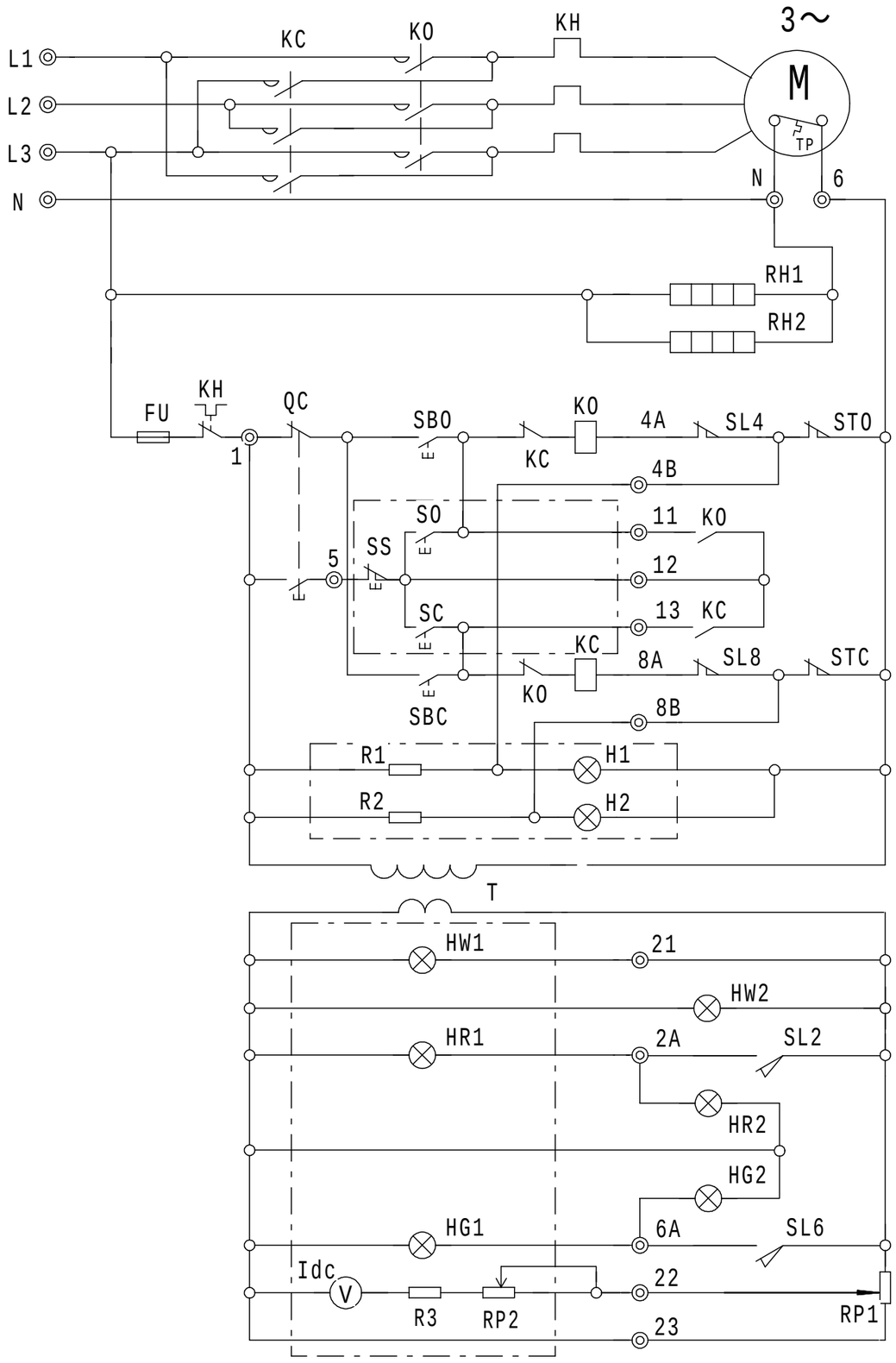

说明

1.本图表示阀门处于中间位置

2.点划线内元件在控制室

3.行程部套为4R-2C

4.此图转换开关为现场控制状态

5.产品SMC-3、4、5普通型电装的U、V、W电机线及N线接在单独的端子板上，接线时按照防爆端子接线对照表

表一

（1）普通型端子接线对照表

端子号	1	2	3	4	5	6	7	8	9	10	11	12	13	14	15	16	17	18	...	24
原理图线号	L1	L2	L3	N	2A	6A	4B	8B	1	5	6	11	12	13	21	22	23			

（2）防爆型端子接线对照表

端子号	U	V	W	E	1	2	3	4	5	6	7	8	9	10	11	12	13	14	15	16	17	...	23
原理图线号	L1	L2	L3	N					2A	6A	4B	8B	1	5	6	11	12	13	21	22	23		

表二

序号	代号	名称	序号	代号	名称
9	HW2 HR2 HG2	现场发光二极管	18	M	三相异步电机
8	HW1 HR1 HG1	远控室指示灯	17	Idc	开度表
7	H1 H2	过转矩指示灯	16	T	变压器
6	SBO SBC	现场按钮开关	15	R1 R2 R3	电阻
5	SS SO SC	远控按钮开关	14	RH1 RH2	加热电阻
4	QC	现场/远控转换开关	13	STO STC	转矩开关
3	FU	熔断器	12	SL2～SL8	限位开关
2	KH	热继电器	11	RP2	调节电位器
1	KO KC	交流接触器	10	RP1	位置电位器

备注	电机埋热保护元件　整体基本型

标记	处数	区段	文件号	签字	日期
设计	赵龙	工艺			
制图		标准			
校对	韩秀芹	审定			
审核	郑乃志	日期			

SMC系列
阀门电动装置
电气原理图

件数

SDY-00/TP

图样标记	重量	比例

共　张　第　张

天津百利二通机械有限公司

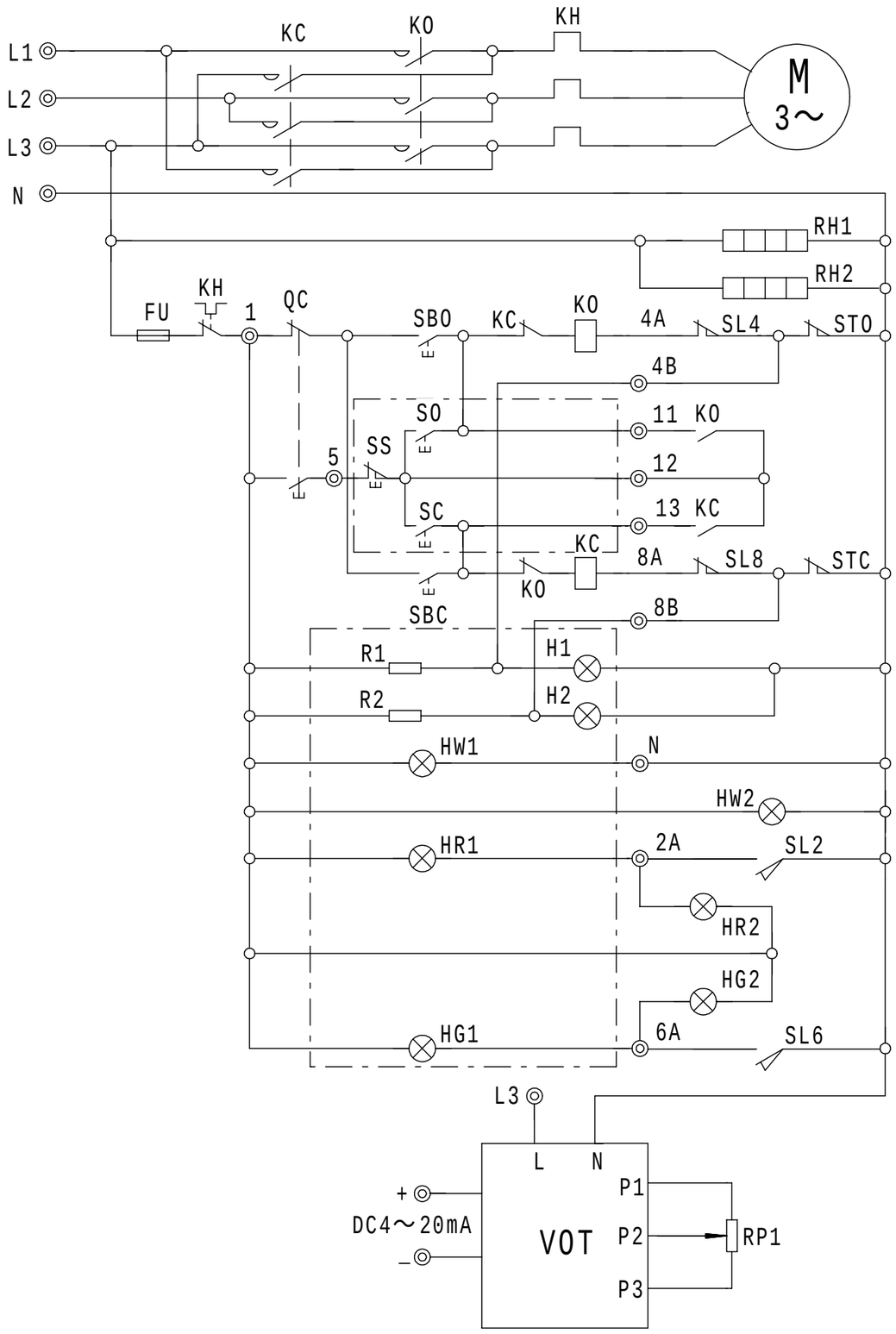

说明

1. 本图表示阀门处于中间位置
2. 点划线内元件在控制室
3. 行程部套为4R-2C
4. 此图转换开关为现场控制状态
5. 产品SMC-3、4、5普通型电装的U、V、W电机线及N线接在单独的端子板上，接线时按照防爆端子接线对照表

表一

（1）普通型端子接线对照表

端子号	1	2	3	4	5	6	7	8	9	10	11	12	13	14	15	16
原理图线号	L1	L2	L3	N	2A	6A	4B	8B	1	5	11	12	13	+	-	

（2）防爆型端子接线对照表

端子号	U	V	W	E	1	2	3	4	5	6	7	8	9	10	11	12	13	14	15	…	22	23
原理图线号	L1	L2	L3	N					2A	6A	4B	8B	1	5	11	12	13	+	-			

表二

序号	代号	名称	序号	代号	名称
9	HW2 HR2 HG2	现场发光二极管	18		
8	HW1 HR1 HG1	远控指示灯	17	M	三相异步电机
7	H1 H2	过转矩指示灯	16	T	变压器
6	SBO SBC	现场按钮开关	15	R1 R2	电阻
5	SS SO SC	远控按钮开关	14	RH1 RH2	加热电阻
4	QC	现场/远控转换开关	13	STO STC	转矩开关
3	FU	熔断器	12	SL2～SL8	限位开关
2	KH	热继电器	11	VOT	电流变送器
1	KO KC	交流接触器	10	RP1	精密电位器

备注 电源220V指示　整体型（VOT提供开度指示）

标记	处数	区段	文件号	签字	日期
设计	赵龙	工艺			
制图		标准			
校对	韩秀芹	审定			
审核	郑乃志	日期			

SMC系列
阀门电动装置
电气原理图

件数

SDY-00/V

图样标记	重量	比例

共　张　第　张

天津百利二通机械有限公司

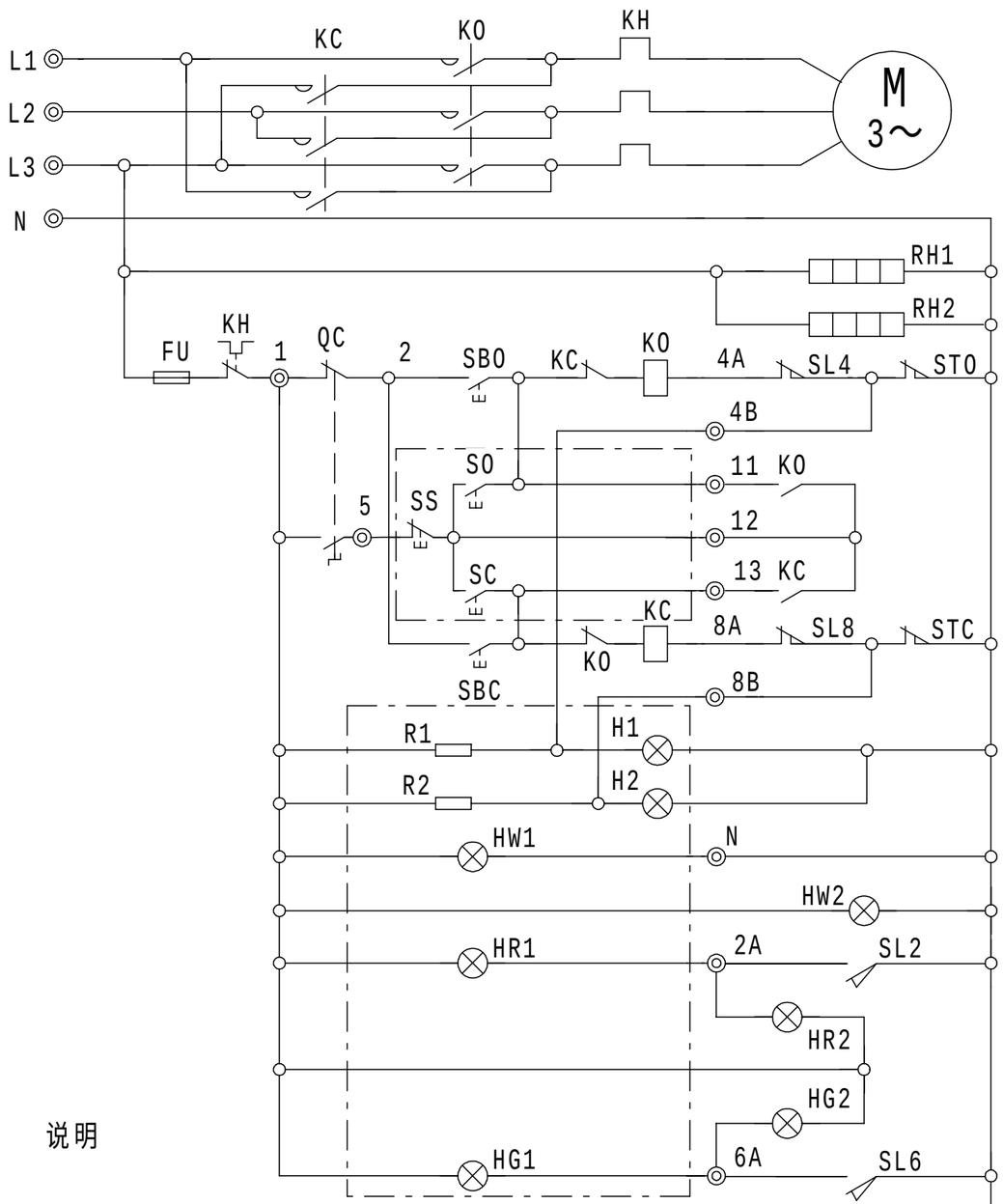

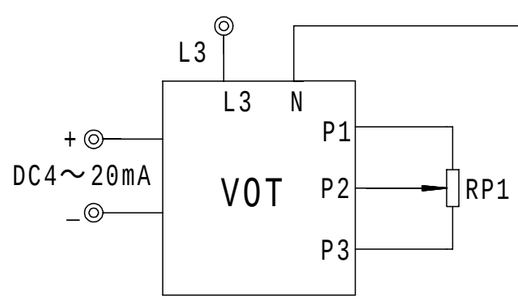

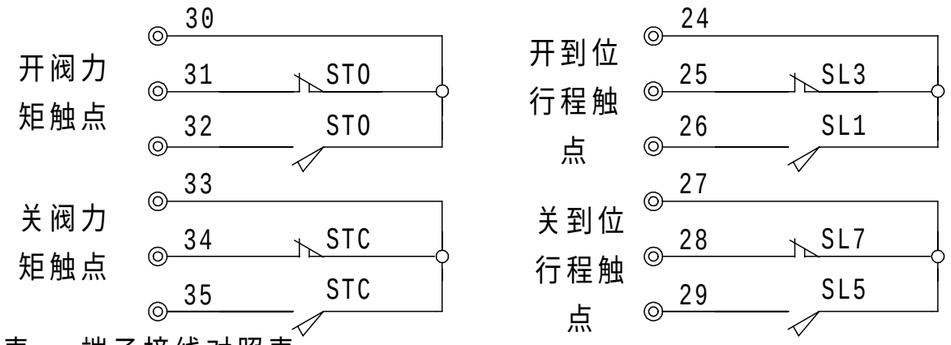

表一 端子接线对照表

(1)普通型

端子号	1	2	3	4	5	6	7	8	9	10	11	12	13	14	15	16
原理图线号	L1	L2	L3	N	2A	6A	4B	8B	1	5	11	12	13	24	25	26

端子号	17	18	19	20	21	22	23	24	25	26	27
原理图线号	27	28	29	30	31	32	33	34	35	+	-

(2)防爆型及SMC-3,4,5普通型

端子号	U	V	W	E	1	2	3	4	5	6	7	8	9	10	11	12
原理图线号	L1	L2	L3	N	2A	6A	4B	8B	1	5	11	12	13	24	25	26

端子号	13	14	15	16	17	18	19	20	21	22	23
原理图线号	27	28	29	30	31	32	33	34	35	+	-

表二

序号	代号	名称	序号	代号	名称
9	HW2 HR2 HG2	现场发光二极管	18		
8	HW1 HR1 HG1	远控指示灯	17	M	三相异步电机
7	H1 H2	过转矩指示灯	16	T	变压器
6	SBO SBC	现场按钮开关	15	R1 R2	电阻
5	SS SO SC	远控按钮开关	14	RH1 RH2	加热电阻
4	QC	现场/远控转换开关	13	STO STC	转矩开关
3	FU	熔断器	12	SL1～SL16	限位开关
2	KH	热继电器	11	VOT	电流变送器
1	KO KC	交流接触器	10	RP1	精密电位器

说明

1. 本图表示阀门处于中间位置
2. 行程部套为4R-4C
3. 产品SMC-3、4、5普通型电装的U、V、W电机线及N线接在单独的端子板上,接线时按照防爆型端子接线对照表.
4. 点划线内元件在控制室内,其余在电装内.
5. 转换开关QC为现场控制状态.

备注 整体型 带现场按钮灯盒,VOT,行程,力矩无源触点电机AC380V

标记	处数	区段	文件号	签字	日期

设计	赵龙	工艺	
制图		标准	
校对	韩秀芹	审定	
审核	郑乃志	日期	

SMC系列
阀门电动装置
电气原理图

件数

SDY-00/V/R4/T2

图样标记				重量	比例

共 张 第 张

天津百利二通机械有限公司

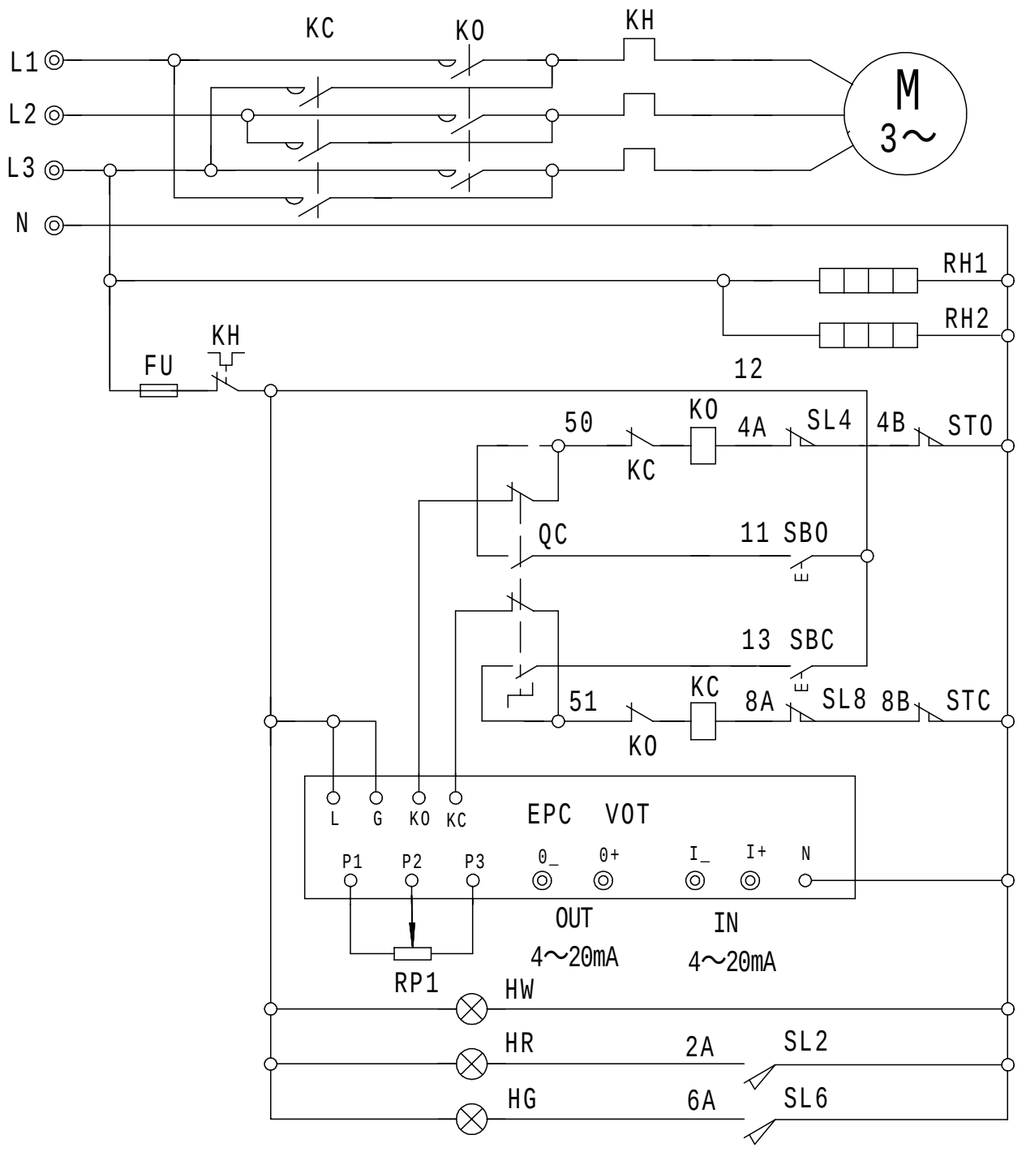

说明

1. 本图表示阀门处于中间位置
2. 行程部套为4R-2C
3. 不使用反馈信号时请将0- 0+短接
4. 产品SMC-3、4、5普通型电装的U、V、W电机线及N线接在单独的端子板上，接线时按照防爆型端子对照表
5. 本图转换开关QC为自动调节状态

表一

(1)普通型端子接线对照表

端子号	1	2	3	4	5	6	7	8	9	10	11	12
原理图线号	L1	L2	L3	N					0-	0+	I-	I+

(2)防爆型及SMC-3,4,5普通型端子接线对照表

端子号	U	V	W	E	1	2	3	4	5	6	7	8	…	13	14	15	16	17	18	19	20	21	22	23
原理图线号	L1	L2	L3	N																	0-	0+	I-	I+

表二

序号	代号	名称	序号	代号	名称
9	M	三相异步电机	18		
8	RH1 RH2	加热电阻	17		
7	STO STC	转矩开关	16		
6	HW HR HG	现场发光二极管	15		
5	SBO SBC	现场按钮开关	14		
4	QC	现场/远控转换开关	13		
3	FU	熔断器	12	RP1	位置电位器
2	KH	热继电器	11	EPC	调节单元
1	KO KC	交流接触器	10	SL1～SL8	限位开关

备注

整体自动调节型 电机AC380V

标记	处数	区段	文件号	签字	日期

设计	赵 龙	工艺	
制图		标准	
校对	韩秀芹	审定	
审核	郑乃志	日期	

SMC系列
阀门电动装置
电气原理图

件数

SDY-00/EPC/a1

图样标记	重量	比例

共 张 第 张

天津百利二通机械有限公司

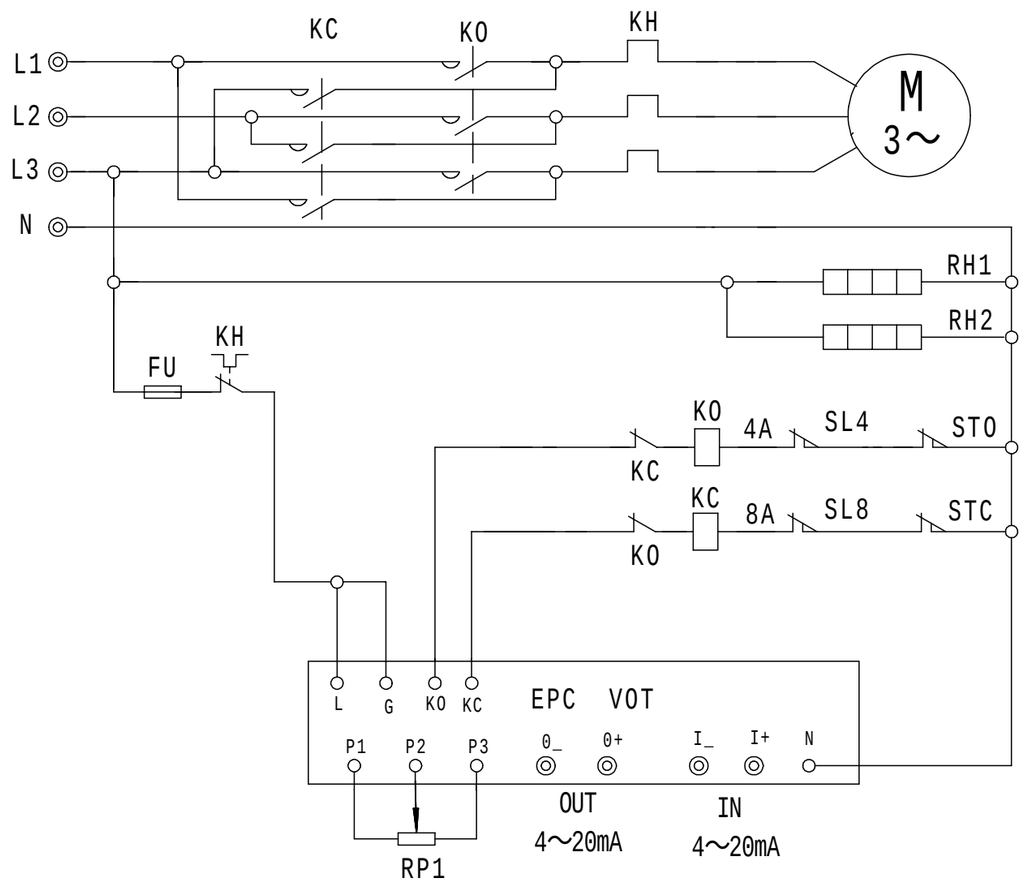

表一

(1)普通型端子接线对照表

端子号	U	V	W	E	1	2	3	4	5	6	7	8
原理图线号	L1	L2	L3	N					0-	0+	I-	I+

(2)防爆型及SMC-3、4、5普通型端子接线对照表

端子号	U	V	W	E	1	2	3	4	5	6	7	8	…	13	14	15	16	17	18	19	20	21	22	23
原理图线号	L1	L2	L3	N																	0-	0+	I-	I+

表二

序号	代号	名称	序号	代号	名称
9	M	三相异步电机	18		
8	RH1 RH2	加热电阻	17		
7	STO STC	转矩开关	16		
6	SL1-SL8	行程开关	15		
5	RP1	精密电位器	14		
4	EPC	调节单元	13		
3	FU	熔断器	12		
2	KH	热继电器	11		
1	KO KC	交流接触器	10	SL1～SL8	限位开关

说明

1. 本图表示阀门处于中间位置
2. 行程部套为4R-2C
3. SMC-3、4、5电装的电机线及N线接在单独的端子板上，接线时按照防爆端子接线对照表。
4. 不使用反馈信号时请将0- 0+短接

备注	整体自动调节型 无现场按钮灯盒 电机AC380V

标记	处数	区段	文件号	签 字	日 期

设 计	赵 龙	工 艺	
制 图		标 准	
校 对	韩秀芹	审 定	
审 核	郑乃志	日 期	

SMC系列
阀门电动装置
电气原理图

件 数

SDY-00/EPC/a2

图 样 标 记				重 量	比 例

共 张 第 张

天津百利二通机械有限公司

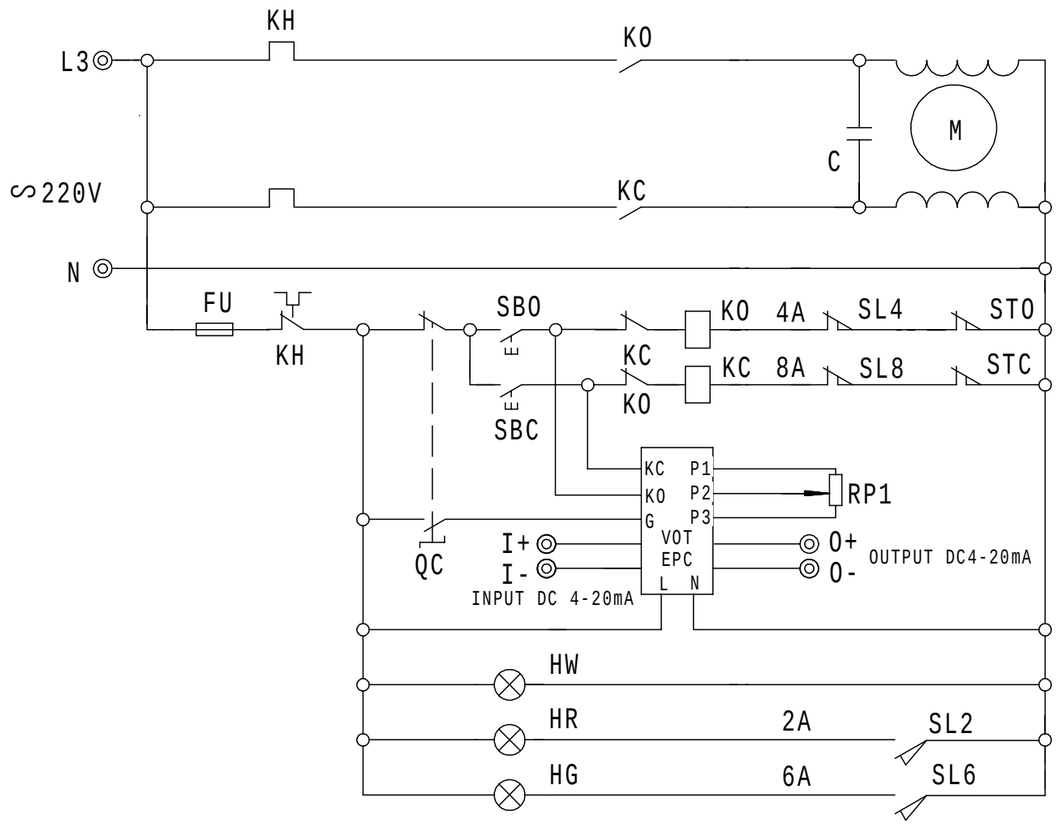

说明

1.本图表示阀门处于中间位置

2.行程部套为4R-2C

3.不使用反馈信号时请将0- 0+短接

4.产品SMC-3、4、5普通型电装的U、V、W电机线及N线接在单独的端子板上，接线时按照防爆型端子接线对照表

表一

(1)普通型端子接线对照表

端子号	1	2	3	4	5	6	7	8	9	10	11	12
原理图线号	L3	N							O-	O+	I-	I+

(2)防爆型及SMC-3，4，5普通型端子接线对照表

端子号	U	V	W	E	1	2	3	4	5	6	7	8	…	13	14	15	16	17	18	19	20	21	22	23
原理图线号			L3	N																	O-	O+	I-	I+

表二

序号	代号	名称	序号	代号	名称
9	M	单相电机	18		
8	C	电容	17		
7	STO STC	转矩开关	16		
6	HW HR HG	现场发光二极管	15		
5	SBO SBC	现场按钮开关	14		
4	QC	现场/自动调节转换开关	13		
3	FU	熔断器	12	RP1	精密电位器
2	KH	热继电器	11	EPC	调节单元
1	KO KC	交流接触器	10	SL2～SL8	限位开关

备注	整体自动调节型 带现场按钮灯盒电机AC220V

标记	处数	区段	文件号	签字	日期

设计	赵龙	工艺	
制图		标准	
校对	韩秀芹	审定	
审核	郑乃志	日期	

SMC系列
阀门电动装置
电气原理图

件数

SDY-00/EPC/b1

图样标记				重量	比例

共 张 第 张

天津百利二通机械有限公司

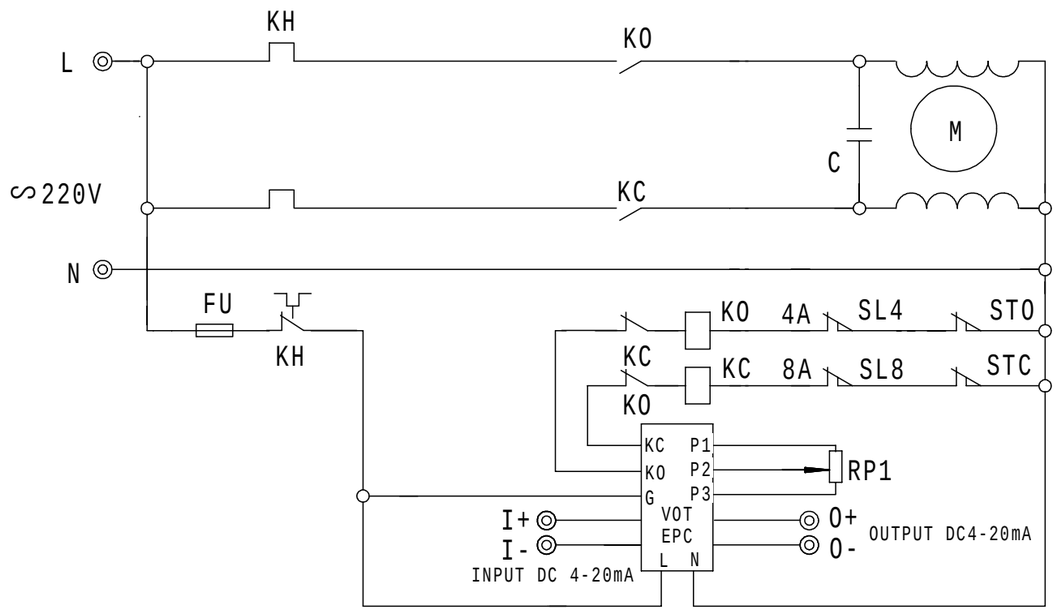

说明

1. 本图表示阀门处于中间位置
2. 行程部套为4R-2C
3.不使用反馈信号时请将0- 0+短接

表一

(1)普通型端子接线对照表

端子号	1	2	3	4	5	6	7	8	9	10	11	12
原理图线号	L3	N							O-	O+	I-	I+

(2)防爆型端子接线对照表

端子号	U	V	W	E	1	2	3	4	5	6	7	8	…	13	14	15	16	17	18	19	20	21	22	23
原理图线号			L3	N																	O-	O+	I-	I+

表二

序号	代号	名称	序号	代号	名称
9	M	单相电机	18		
8	EPC	调节单元	17		
7	STO STC	转矩开关	16		
6	C	电容	15		
5	RP1	精密电位器	14		
4	QC	现场/远控转换开关	13		
3	FU	熔断器	12		
2	KH	热继电器	11		
1	KO KC	交流接触器	10	SL2～SL8	限位开关

备注 整体自动调节型 无现场按钮灯盒 电机AC220V

标记	处数	区段	文件号	签字	日期

设计	赵龙	工艺	
制图		标准	
校对	韩秀芹	审定	
审核	郑乃志	日期	

SMC系列
阀门电动装置
电气原理图

件数

SDY-00/EPC/b2

图样标记	重量	比例

共 张 第 张

天津百利二通机械有限公司

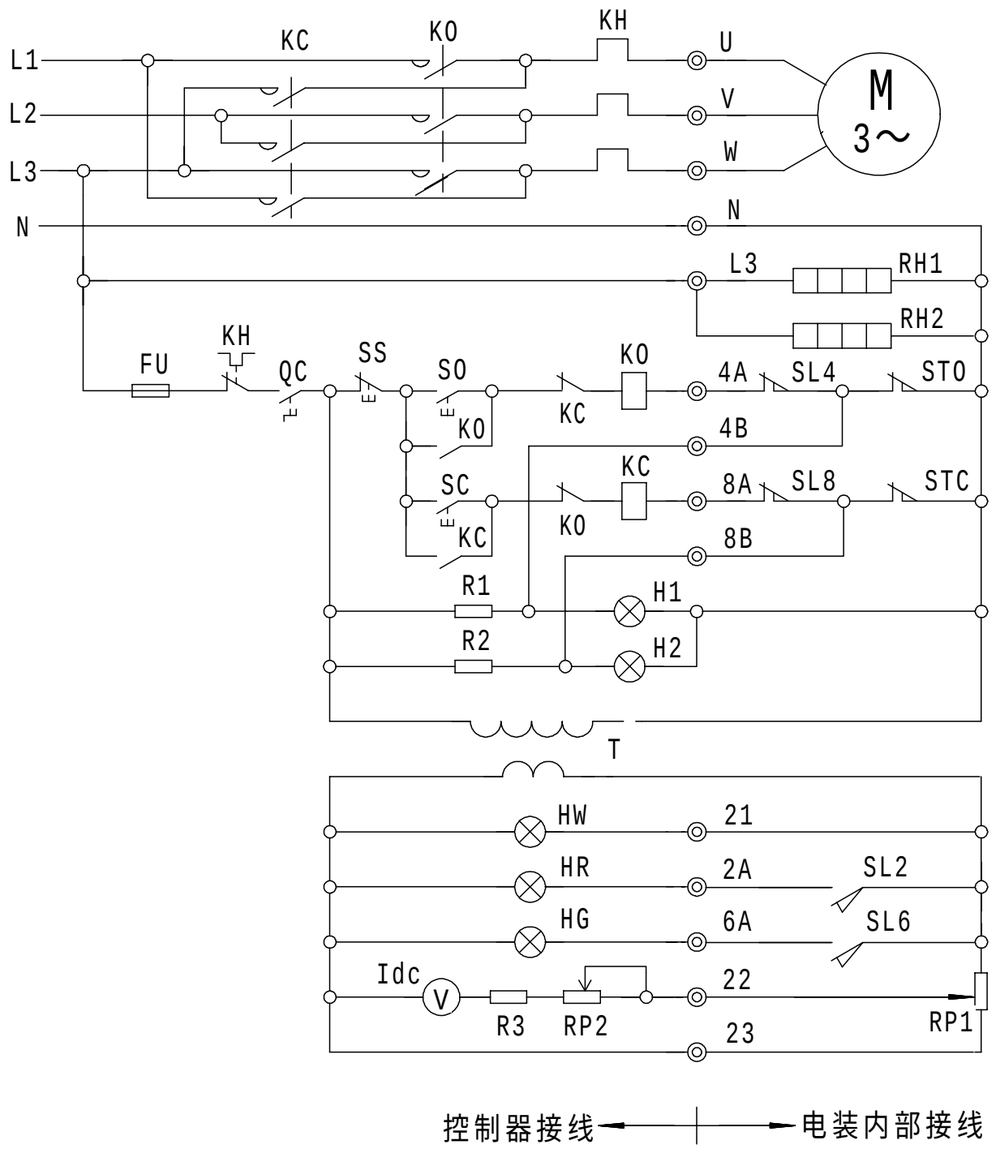

说明

1. 本图表示阀门处于中间位置
2. 行程部套为4R-2C
3. 产品SMC-3、4、5普通型电装的U、V、W电机线及N线接在单独的端子板上,接线时按照防爆型端子接线对照表

表一

(1)普通型端子接线对照表

端子号	1	2	3	4	5	6	7	8	9	10	11	12	13	14	15	16
原理图线号	U	V	W	N	L3	2A	4A	6A	8A	4B	8B	21	22	23		

(2)防爆型及SMC-3,4,5普通型端子接线对照表

端子号	U	V	W	E	1	2	3	4	5	6	7	8	9	10	11	12	13	14	15	16	...	23
原理图线号	U	V	W	N					L3	2A	4A	6A	8A	4B	8B	21	22	23				

表二

序号	代号	名称	序号	代号	名称
9	T	变压器	18		
8	R1 R2 R3	电阻	17		
7	H1 H2	过转矩指示灯	16	M	三相异步电机
6	HW HR HG	指示灯	15	Idc	开度表
5	SS SO SC	远控按钮开关	14	RH1 RH2	加热电阻
4	QC	电源开关	13	STO STC	转矩开关
3	FU	熔断器	12	SL2～SL8	限位开关
2	KH	热继电器	11	RP2	调节电位器
1	KO KC	交流接触器	10	RP1	位置电位器

备注	基本型

标记	处数	区段	文件号	签字	日期

设计	赵龙	工艺	
制图		标准	
校对	韩秀芹	审定	
审核	郑乃志	日期	

SMC系列
阀门电动装置
电气原理图

件数

SDY-01

图样标记	重量	比例

共 张 第 张

天津百利二通机械有限公司

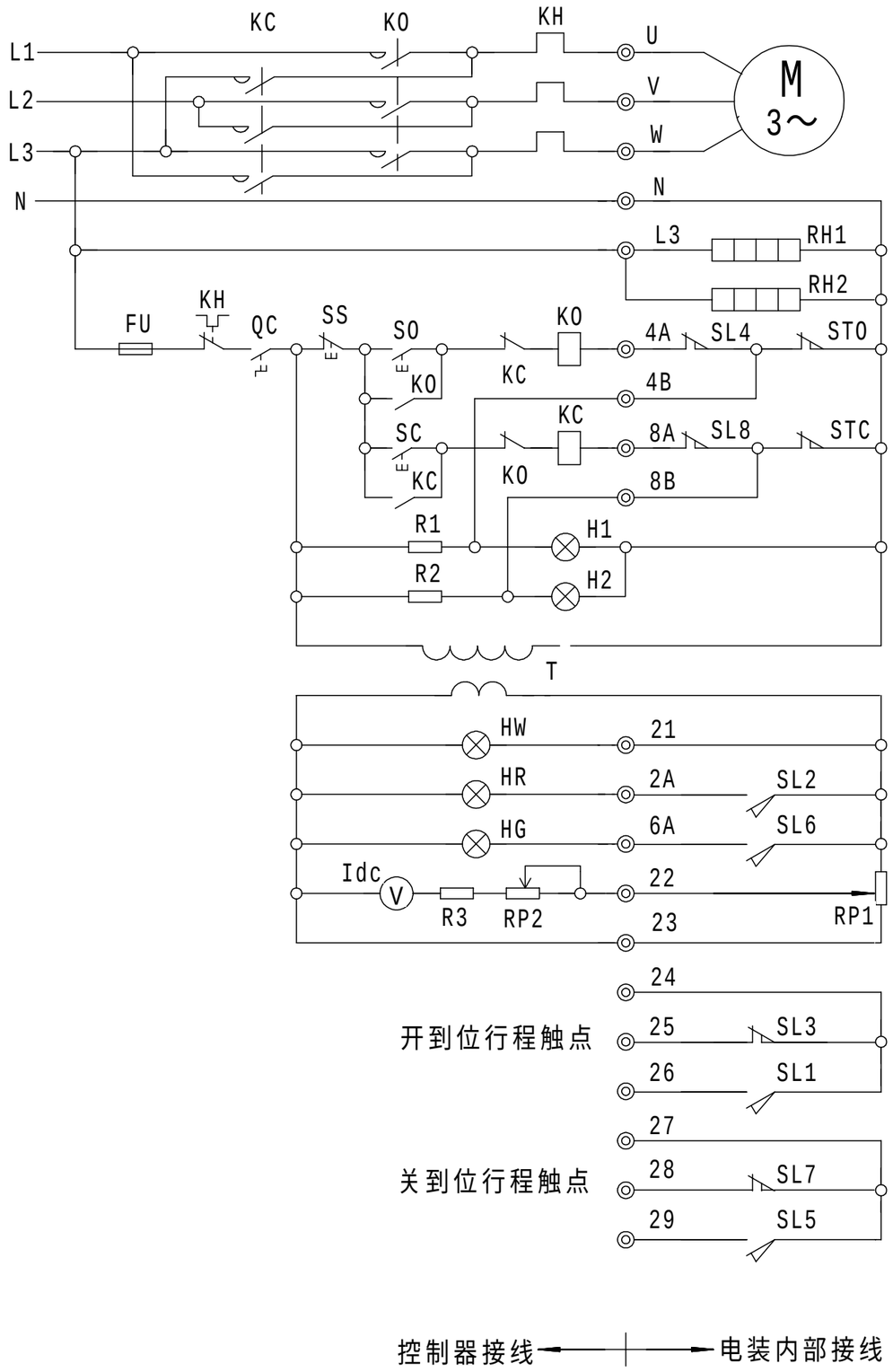

说明

1。本图表示阀门处于中间位置

2。行程部套为4R-4C

3。其中SMC-3、4、5普通型电装的U、V、W电机线及N线接在单独的端子板上,接线时按防爆型端子接线对照表.

表一

(1)普通型端子接线对照表

端子号	1	2	3	4	5	6	7	8	9	10	11	12	13	14	15	16	17	18	19	20	…	24
原理图线号	U	V	W	N	L3	2A	4A	6A	8A	4B	8B	21	22	23	24	25	26	27	28	29		

(2)防爆型及SMC-3,4,5普通型端子接线对照表

端子号	U	V	W	E	1	2	3	4	5	6	7	8	9	10	11	12	13	14	15	16	17	18	19	20	…	23
原理图线号	U	V	W	N					L3	2A	4A	6A	8A	4B	8B	21	22	23	24	25	26	27	28	29		

表二

序号	代号	名称	序号	代号	名称
9	T	变压器	18		
8	R1 R2 R3	电阻	17		
7	H1 H2	过转矩指示灯	16	M	三相异步电机
6	HW HR HG	指示灯	15	Idc	开度表
5	SS SO SC	远控按钮开关	14	RH1 RH2	加热电阻
4	QC	电源开关	13	STO STC	转矩开关
3	FU	熔断器	12	SL1～SL16	限位开关
2	KH	热继电器	11	RP2	调节电位器
1	KO KC	交流接触器	10	RP1	位置电位器

备注	基本型 带行程无源触点

标记	处数	区段	文件号	签字	日期

设计	赵龙	工艺	
制图		标准	
校对	韩秀芹	审定	
审核	郑乃志	日期	

SMC系列
阀门电动装置
电气原理图

件数

SDY-01/R4

图样标记	重量	比例

共 张 第 张

天津百利二通机械有限公司

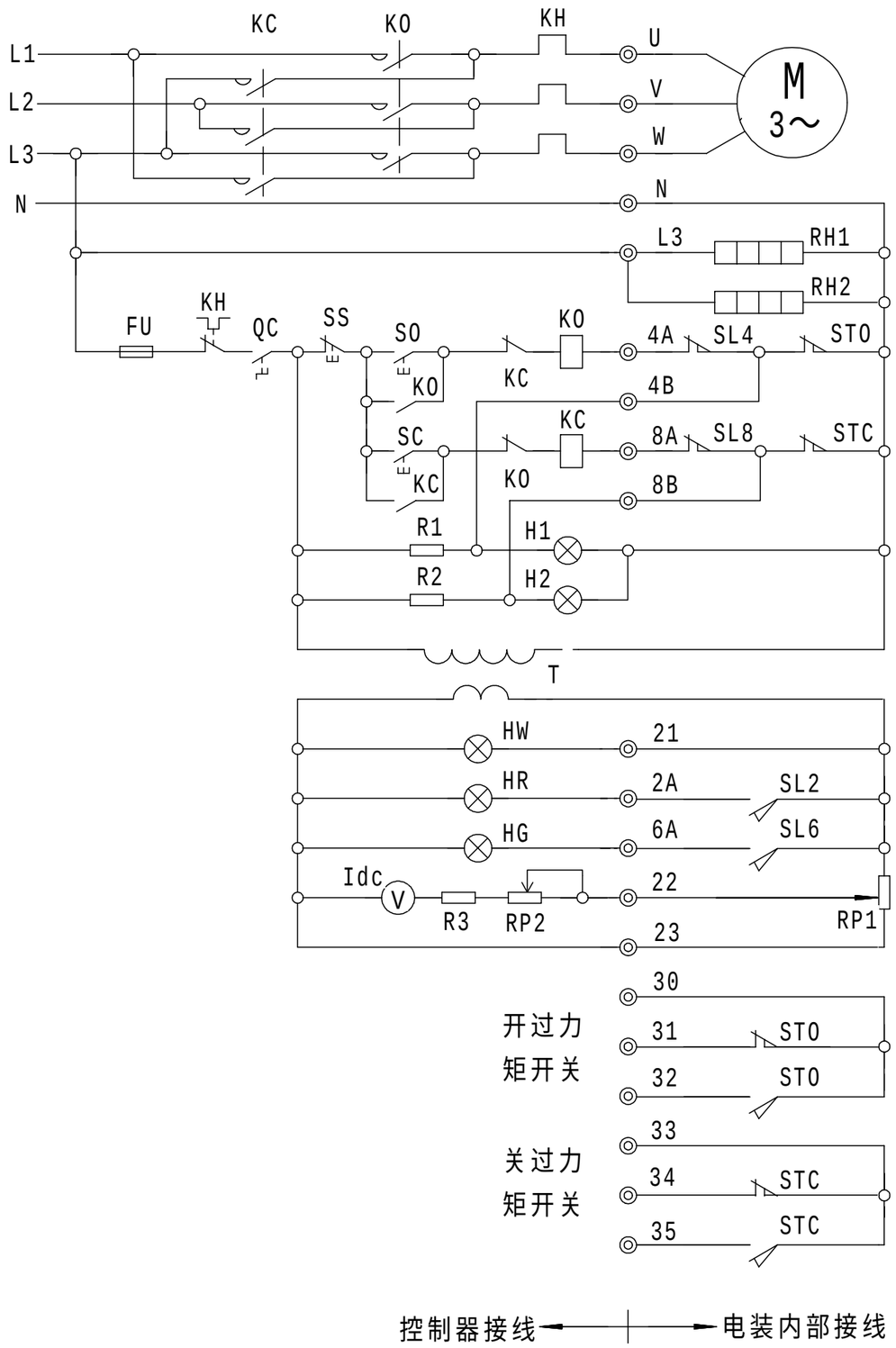

说明

1。本图表示阀门处于中间位置。

2。行程部套为4R-2C，力矩为双微动开关。

3。SMC-3,4,5普通型电装的U,V,W线及N线接在单独的端子板上,接线时按防爆端子接线对照表.

表一

(1)普通型端子接线对照表

端子号	1	2	3	4	5	6	7	8	9	10	11	12	13	14	15	16	17	18	19	20
原理图线号	U	V	W	N	L3	2A	4A	6A	8A	4B	8B	21	22	23	30	31	32	33	34	35

(2)防爆型及SMC-3,4,5普通型端子接线对照表

端子号	U	V	W	E	1	2	3	4	5	6	7	8	9	10	11	12	13	14	15	16	17	18	19	20	21	22	23
原理图线号	U	V	W	N					L3	2A	4A	6A	8A	4B	8B	21	22	23	30	31	32	33	34	35			

表二

序号	代号	名称	序号	代号	名称
9	T	变压器	18		
8	R1 R2 R3	电阻	17		
7	H1 H2	过转矩指示灯	16	M	三相异步电机
6	HW HR HG	指示灯	15	Idc	开度表
5	SS SO SC	远控按钮开关	14	RH1 RH2	加热电阻
4	QC	电源开关	13	STO STC	转矩开关
3	FU	熔断器	12	SL2～SL8	限位开关
2	KH	热继电器	11	RP2	调节电位器
1	KO KC	交流接触器	10	RP1	位置电位器

备注	基本型 带力矩无源触点

标记	处数	区段	文件号	签字	日期

设计	赵龙	工艺	
制图		标准	
校对	韩秀芹	审定	
审核	郑乃志	日期	

SMC系列
阀门电动装置
电气原理图

件数

SDY-01/T2

图样标记				重量	比例

共 张 第 张

天津百利二通机械有限公司

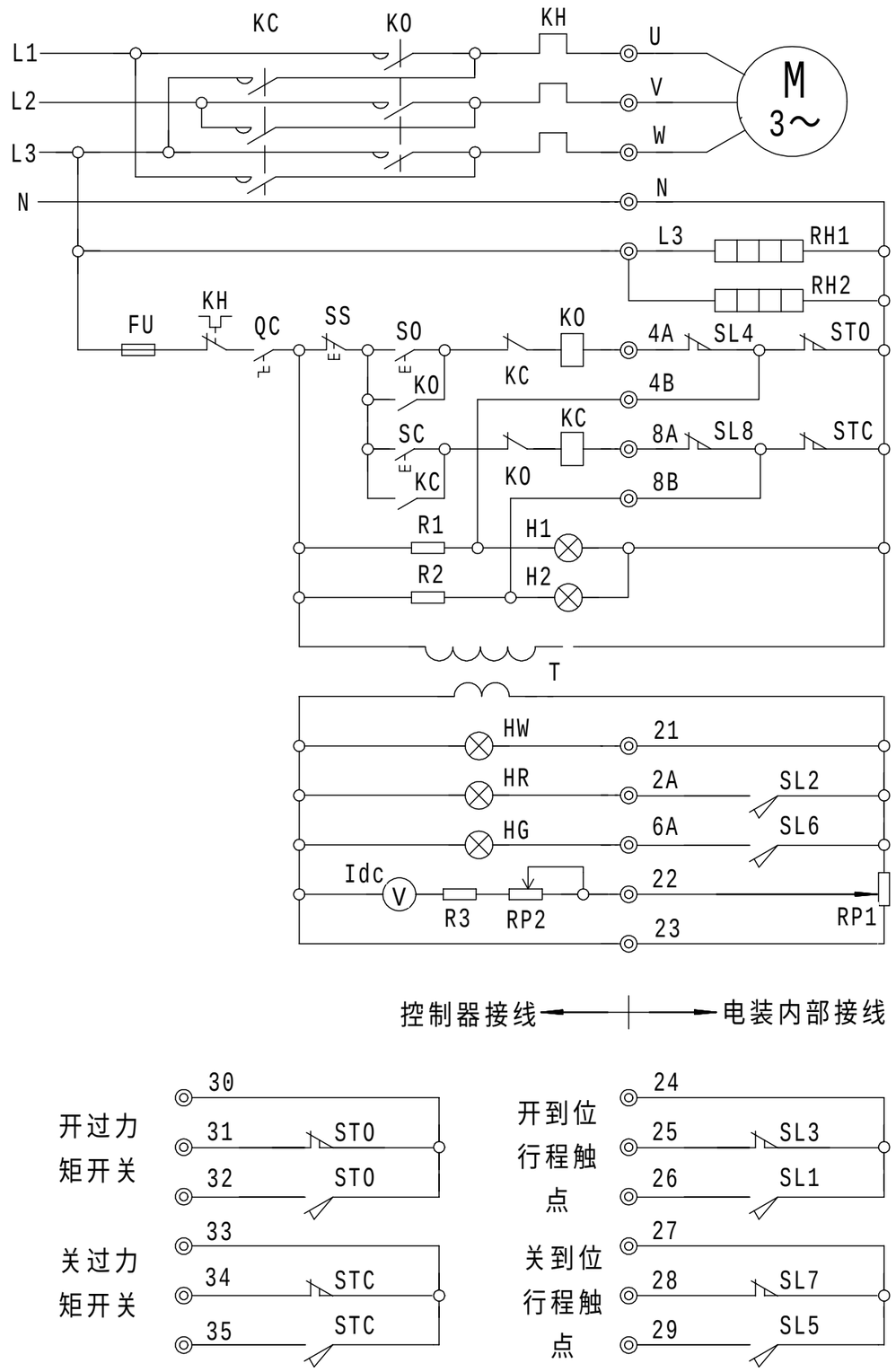

说明

1。本图表示阀门处于中间位置。

2。行程部套为4R-4C，力矩为双微动开关。

3。SMC-3,4,5普通型电装的U,V,W线及N线接在单独的端子板上，接线时按防爆端子接线对照表，

表一

(1)普通型端子接线对照表

端子号	1	2	3	4	5	6	7	8	9	10	11	12	13	14	15	16	17	18	19	20	21	22	23	24	25	26
原理图线号	U	V	W	N	L3	2A	4A	6A	8A	4B	8B	21	22	23	24	25	26	27	28	29	30	31	32	33	34	35

(2)防爆型及SMC-3,4,5普通型端子接线对照表

端子号	U	V	W	E	1	2	3	4	5	6	7	8	9	10	11	12	13	14	15	16	17	18	19	20	21	22	23
原理图线号	U	V	W	N	L3	2A	4A	6A	8A	4B	8B	21	22	23	24	25	26	27	28	29	30	31	32	33	34	35	

表二

序号	代号	名称	序号	代号	名称
9	T	变压器	18		
8	R1 R2 R3	电阻	17		
7	H1 H2	过转矩指示灯	16	M	三相异步电机
6	HW HR HG	指示灯	15	Idc	开度表
5	SS SO SC	远控按钮开关	14	RH1 RH2	加热电阻
4	QC	电源开关	13	STO STC	转矩开关
3	FU	熔断器	12	SL1～SL16	限位开关
2	KH	热继电器	11	RP2	调节电位器
1	KO KC	交流接触器	10	RP1	位置电位器

备注 **基本型 带行程、力矩无源触点**

标记	处数	区段	文件号	签字	日期
设计	赵龙	工艺			
制图		标准			
校对	韩秀芹	审定			
审核	郑乃志	日期			

SMC系列
阀门电动装置
电气原理图

件数

SDY-01/R4/T2

图样标记			重量	比例

共 张 第 张

天津百利二通机械有限公司

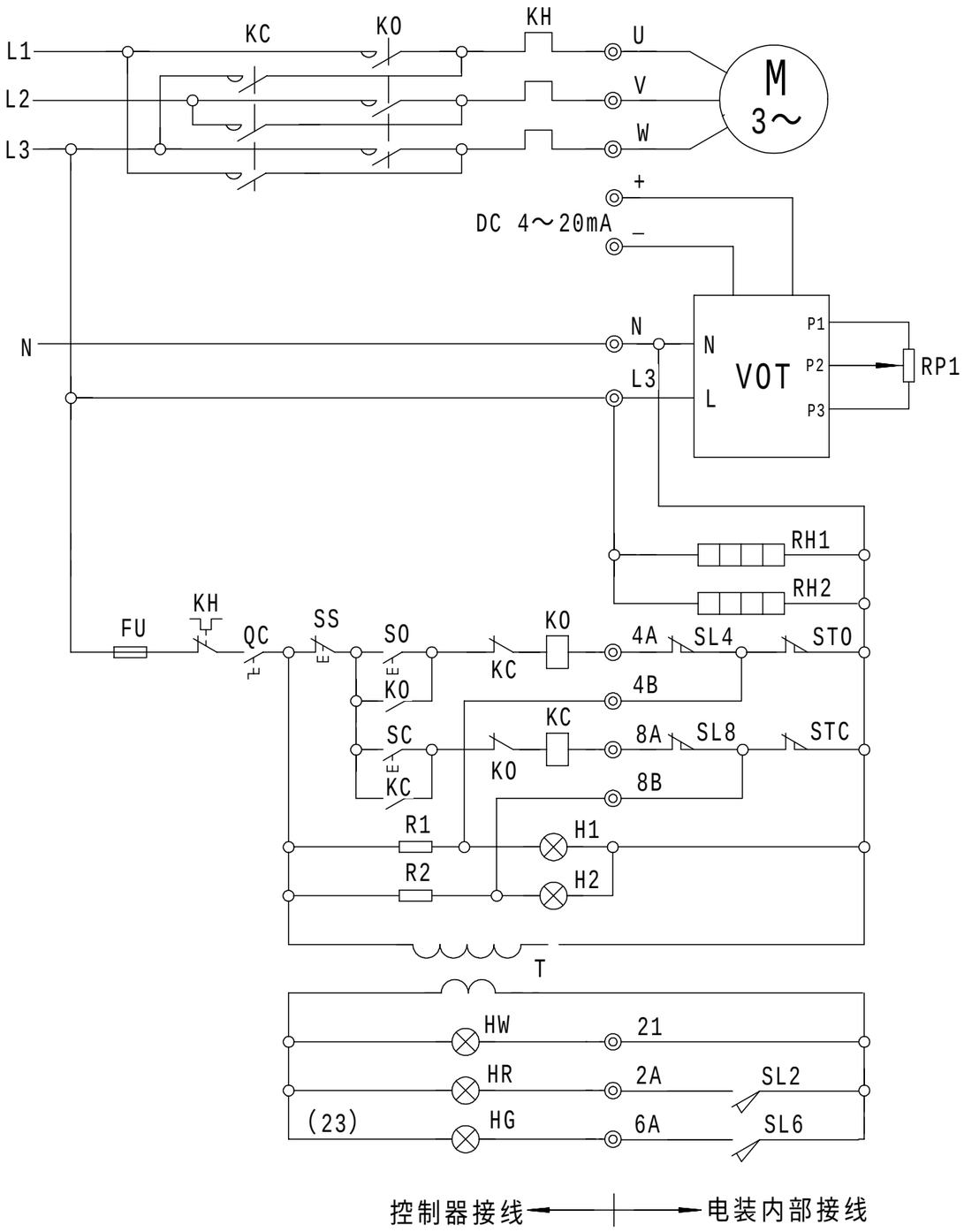

说明

1. 本图表示阀门处于中间位置
2. 行程部套为4R-2C
3. 产品SMC-3、4、5普通型电装的U、 V、W电机线及N线接在单独的端子板上,接线时按防爆型端子接线对照表.

表一

(1)普通型端子接线对照表

端子号	1	2	3	4	5	6	7	8	9	10	11	12	13	14
原理图线号	U	V	W	N	L3	21	+	-	2A	4A	6A	8A	4B	8B

(2)防爆型及SMC-3,4,5普通型端子接线对照表

端子号	U	V	W	E	1	2	3	4	5	6	7	8	9	10	11	12	13	14	15	16	...	23
原理图线号	U	V	W	N					L3	2A	4A	6A	8A	4B	8B	21	+	-				

表二

序号	代号	名称	序号	代号	名称
9	T	变压器	18		
8	R1 R2	电阻	17		
7	H1 H2	过转矩指示灯	16		
6	HW HR HG	指示灯	15	M	三相异步电机
5	SS SO SC	远控按钮开关	14	RP1	精密电位器
4	QC	电源开关	13	RH1 RH2	加热电阻
3	FU	熔断器	12	STO STC	转矩开关
2	KH	热继电器	11	SL2～SL8	限位开关
1	KO KC	交流接触器	10	VOT	电流变送器

备注	基本型 带VOT

标记	处数	区段	文件号	签字	日期

设计	赵 龙	工艺	
制图		标准	
校对	韩秀芹	审定	
审核	郑乃志	日期	

SMC系列
阀门电动装置
电气原理图

件数

SDY-01/V

图样标记	重量	比例

共 张 第 张

天津百利二通机械有限公司

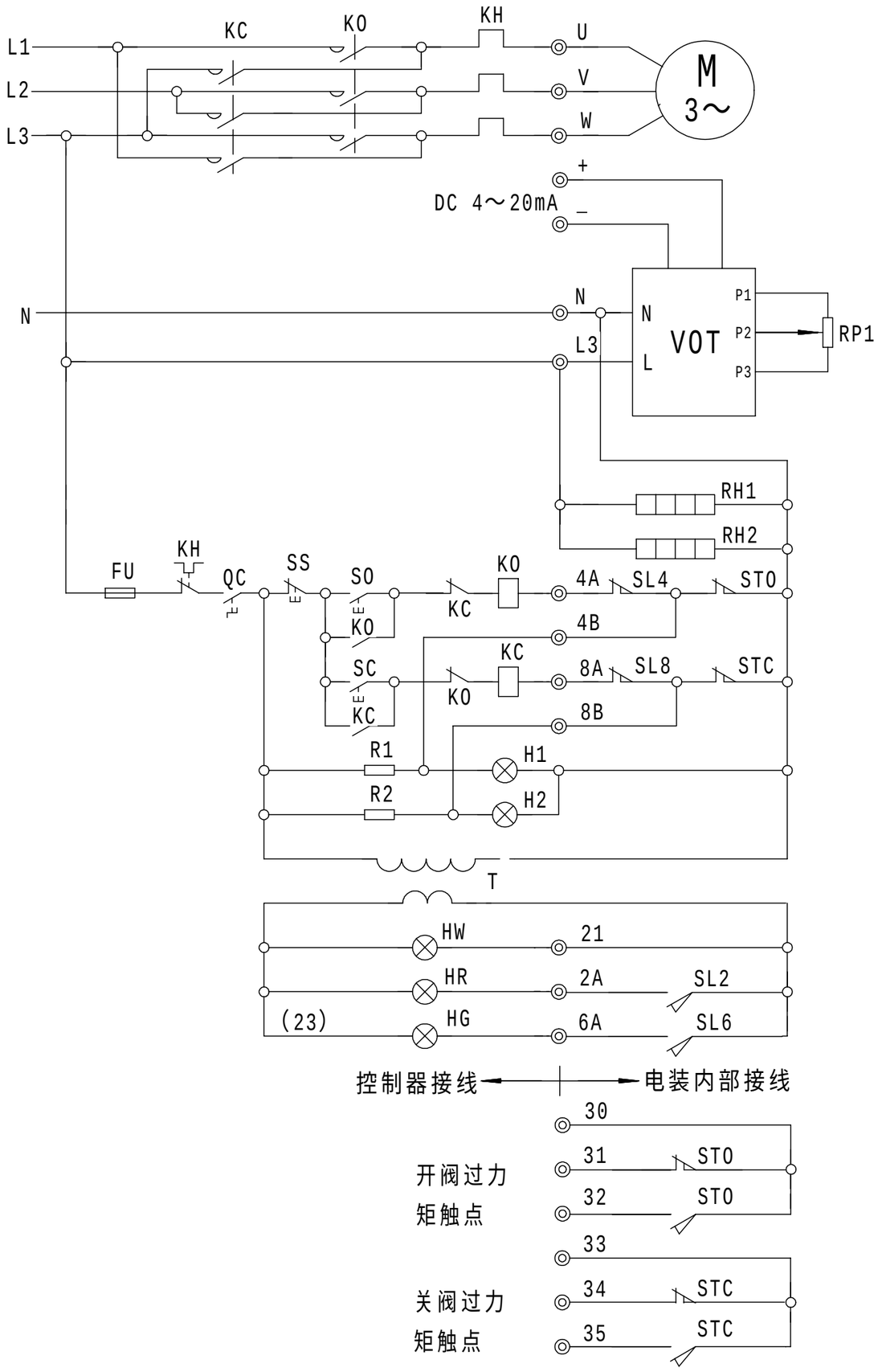

说明

1. 本图表示阀门处于中间位置
2. 行程部套为4R-2C
3. 产品SMC-3、4、5普通型电装的U、V、W电机线及N线接在单独的端子板上,接线时按防爆型端子接线对照表.

表一

(1)普通型端子接线对照表

端子号	1	2	3	4	5	6	7	8	9	10	11	12	13	14	15	16	17	18	19	20	21	22	23	24
原理图线号	U	V	W	N	L3	2A	4A	6A	8A	4B	8B	21	30	31	32	33	34	35	+	-				

(2)防爆型及SMC-3,4,5普通型端子接线对照表

端子号	U	V	W	E	1	2	3	4	5	6	7	8	9	10	11	12	13	14	15	16	17	18	19	20	…	23
原理图线号	U	V	W	N					L3	2A	4A	6A	8A	4B	8B	21	30	31	32	33	34	35	+	-		

表二

序号	代号	名称	序号	代号	名称
9	T	变压器	18		
8	R1 R2	电阻	17		
7	H1 H2	过转矩指示灯	16		
6	HW HR HG	指示灯	15	M	三相异步电机
5	SS SO SC	远控按钮开关	14	RP1	精密电位器
4	QC	电源开关	13	RH1 RH2	加热电阻
3	FU	熔断器	12	STO STC	转矩开关
2	KH	热继电器	11	SL2～SL8	限位开关
1	KO KC	交流接触器	10	VOT	电流变送器

备注	基本型 带VOT,力矩无源触点

标记	处数	区段	文件号	签字	日期
设计	赵龙	工艺			
制图		标准			
校对	韩秀芹	审定			
审核	郑乃志	日期			

SMC系列
阀门电动装置
电气原理图

件数

SDY-01/V/T2

图样标记	重量	比例

共 张 第 张

天津百利二通机械有限公司

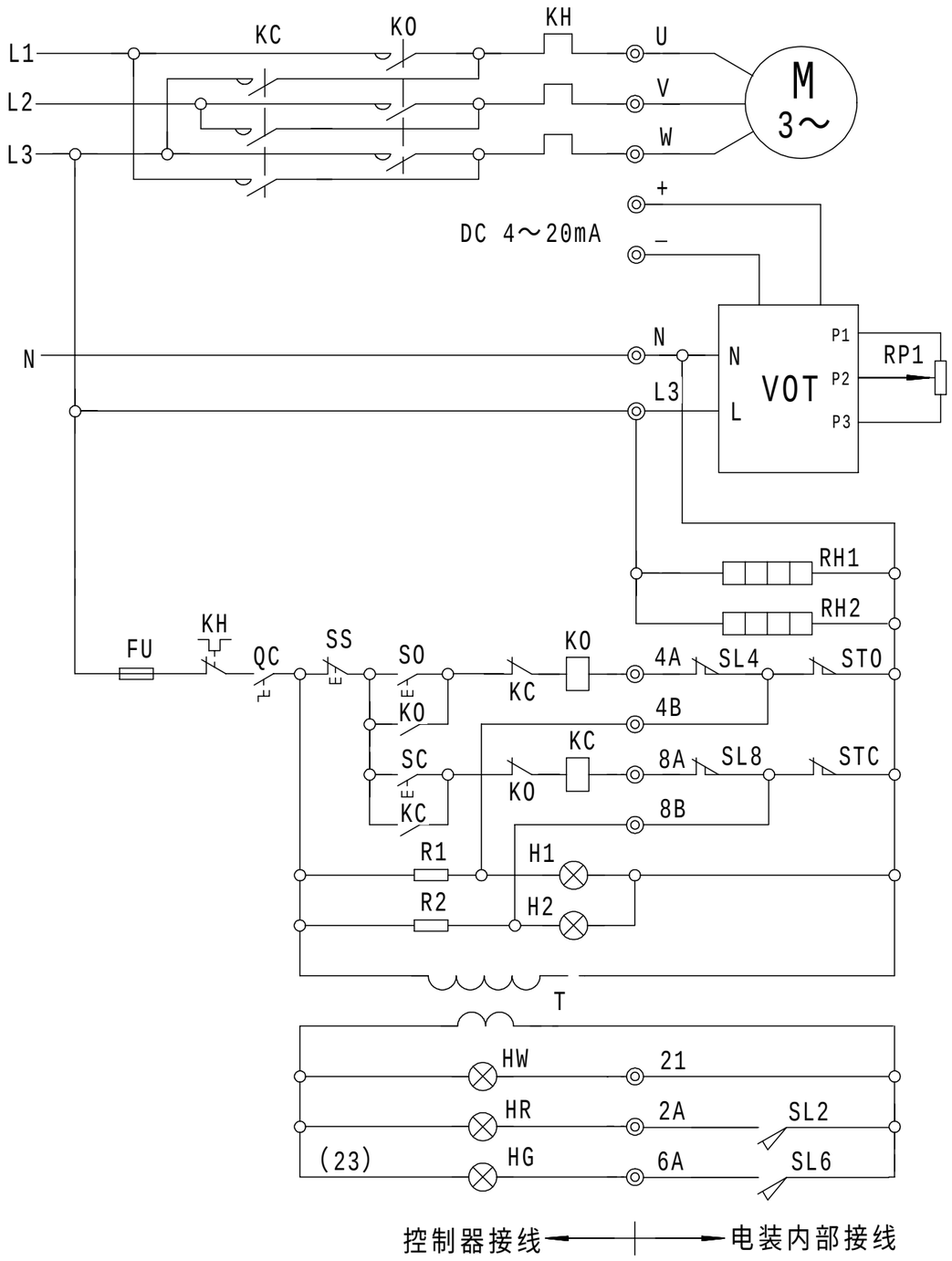

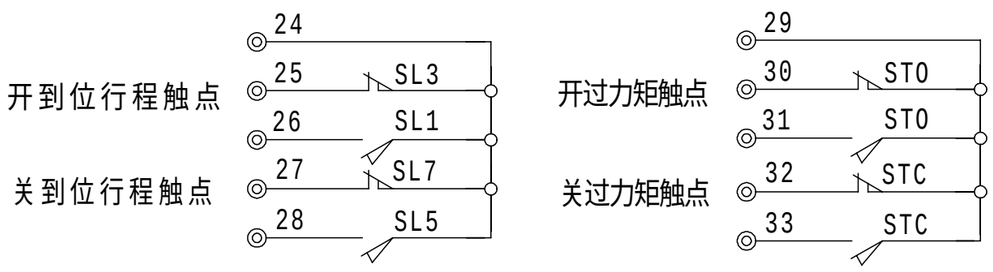

说明

1. 本图表示阀门处于中间位置
2. 行程部套为4R-4C
3. 产品SMC-3、4、5普通型电装的U、V、W电机线及N线接在单独的端子板上,接线时按防爆型端子接线对照表.

表一

(1)普通型端子接线对照表

端子号	1	2	3	4	5	6	7	8	9	10	11	12	13	14	15	16	17	18	19	20	21	22	23	24
原理图线号	U	V	W	N	L3	2A	4A	6A	8A	4B	8B	21	24	25	26	27	28	29	30	31	32	33	+	-

(2)防爆型及SMC-3,4,5普通型端子接线对照表

端子号	U	V	W	E	1	2	3	4	5	6	7	8	9	10	11	12	13	14	15	16	17	18	19	20	…	23
原理图线号	U	V	W	N	L3	2A	4A	6A	8A	4B	8B	21	24	25	26	27	28	29	30	31	32	33	+	-		

表二

序号	代号	名称	序号	代号	名称
9	T	变压器	18		
8	R1 R2	电阻	17		
7	H1 H2	过转矩指示灯	16		
6	HW HR HG	指示灯	15	M	三相异步电机
5	SS SO SC	远控按钮开关	14	RP1	精密电位器
4	QC	电源开关	13	RH1 RH2	加热电阻
3	FU	熔断器	12	STO STC	转矩开关
2	KH	热继电器	11	SL1～SL16	限位开关
1	KO KC	交流接触器	10	VOT	电流变送器

备注 基本型 带VOT、行程、力矩无源触点

标记	处数	区段	文件号	签字	日期
设计	赵龙	工艺			
制图		标准			
校对	韩秀芹	审定			
审核	郑乃志	日期			

SMC系列
阀门电动装置
电气原理图

件数

SDY-01/V/R4/T2

图样标记	重量	比例

共 张 第 张

天津百利二通机械有限公司

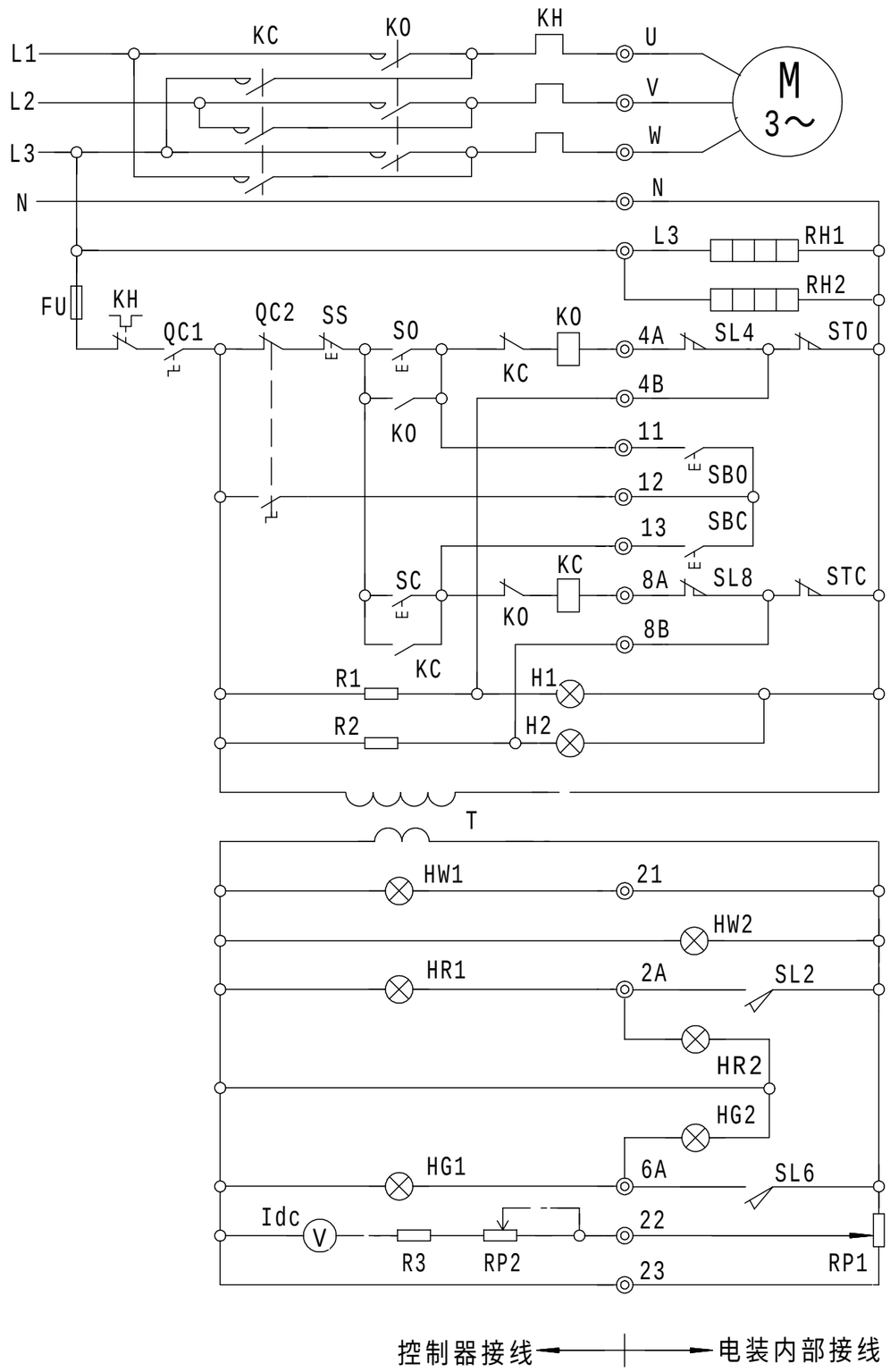

说明

1.本图表示阀门处于中间位置

2.行程部套为4R-2C

3.此图转换开关QC2为远控状态.

4.产品SMC-3、4、5普通型电装的U、V、W电机线及N线接在单独的端子板上,接线时按照防爆端子接线对照表.

表一

(1)普通型端子接线对照表

端子号	1	2	3	4	5	6	7	8	9	10	11	12	13	14	15	16	17	18	19	20	21	22	23	24
原理图线号	U	V	W	N	L3	2A	4A	6A	8A	4B	8B	11	12	13	21	22	23							

(2)防爆型及SMC-3,4,5普通型端子接线对照表

端子号	U	V	W	E	1	2	3	4	5	6	7	8	9	10	11	12	13	14	15	16	17	…	23
原理图线号	U	V	W	N					L3	2A	4A	6A	8A	4B	8B	11	12	13	21	22	23		

表二

序号	代号	名称	序号	代号	名称
10	QC2	现场/远控转换开关	20		
9	HW2 HR2 HG2	现场发光二极管	19	M	三相异步电机
8	HW1 HR1 HG1	指示灯	18	Idc	开度表
7	H1 H2	过转矩指示灯	17	T	变压器
6	SBO SBC	现场按钮开关	16	R1 R2 R3	电阻
5	SS SO SC	远控按钮开关	15	RH1 RH2	加热电阻
4	QC1	电源开关	14	STO STC	转矩开关
3	FU	熔断器	13	SL2～SL8	限位开关
2	KH	热继电器	12	RP2	调节电位器
1	KO KC	交流接触器	11	RP1	位置电位器

备注	带现场按钮灯盒

标记	处数	区段	文件号	签字	日期
设计	赵龙	工艺			
制图		标准			
校对	韩秀芹	审定			
审核	郑乃志	日期			

SMC系列
阀门电动装置
电气原理图

件数

SDY-02

图样标记	重量	比例

共 张 第 张

天津百利二通机械有限公司

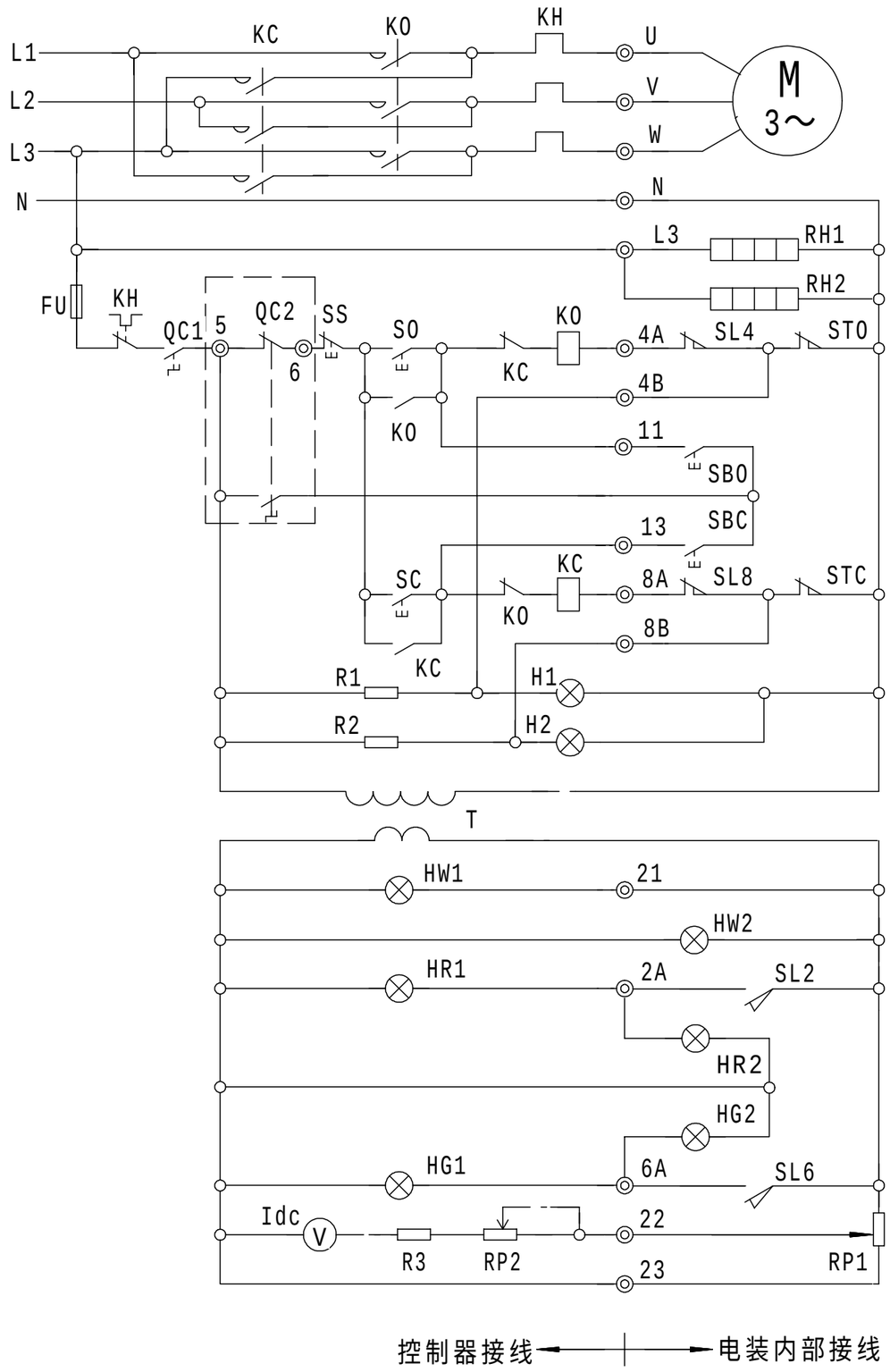

说明

1. 本图表示阀门处于中间位置
2. 行程部套为4R-2C
3. SMC-3、4、5普通型电装的U、V、W电机线及N线接在单独的端子板上,接线时按防爆型接线端子对照表
4. 虚线框内的转换开关QC2在电装上,本图QC2为远控状态

表一

(1)普通型端子接线对照表

端子号	1	2	3	4	5	6	7	8	9	10	11	12	13	14	15	16	17	18	19	20	21	22	23	24
原理图线号	U	V	W	N	L3	2A	4A	6A	8A	4B	8B	5	6	11	13	21	22	23						

(2)防爆型及SMC-3,4,5普通型端子接线对照表

端子号	U	V	W	E	1	2	3	4	5	6	7	8	9	10	11	12	13	14	15	16	17	18	…	23
原理图线号	U	V	W	N					L3	2A	4A	6A	8A	4B	8B	5	6	11	13	21	22	23		

表二

10	QC2	现场/远控转换开关	20		
9	HW2 HR2 HG2	现场发光二极管	19	M	三相异步电机
8	HW1 HR1 HG1	指示灯	18	Idc	开度表
7	H1 H2	过转矩指示灯	17	T	变压器
6	SBO SBC	现场按钮开关	16	R1 R2 R3	电阻
5	SS SO SC	远控按钮开关	15	RH1 RH2	加热电阻
4	QC1	电源开关	14	STO STC	转矩开关
3	FU	熔断器	13	SL2～SL8	限位开关
2	KH	热继电器	12	RP2	调节电位器
1	KO KC	交流接触器	11	RP1	位置电位器
序号	代号	名称	序号	代号	名称

备注 带现场按钮灯盒 转换开关在灯盒上

标记	处数	区段	文件号	签字	日期

设计	赵龙	工艺	
制图		标准	
校对	韩秀芹	审定	
审核	郑乃志	日期	

SMC系列
阀门电动装置
电气原理图

件数

SDY-02/a

图样标记				重量	比例

共 张 第 张

天津百利二通机械有限公司

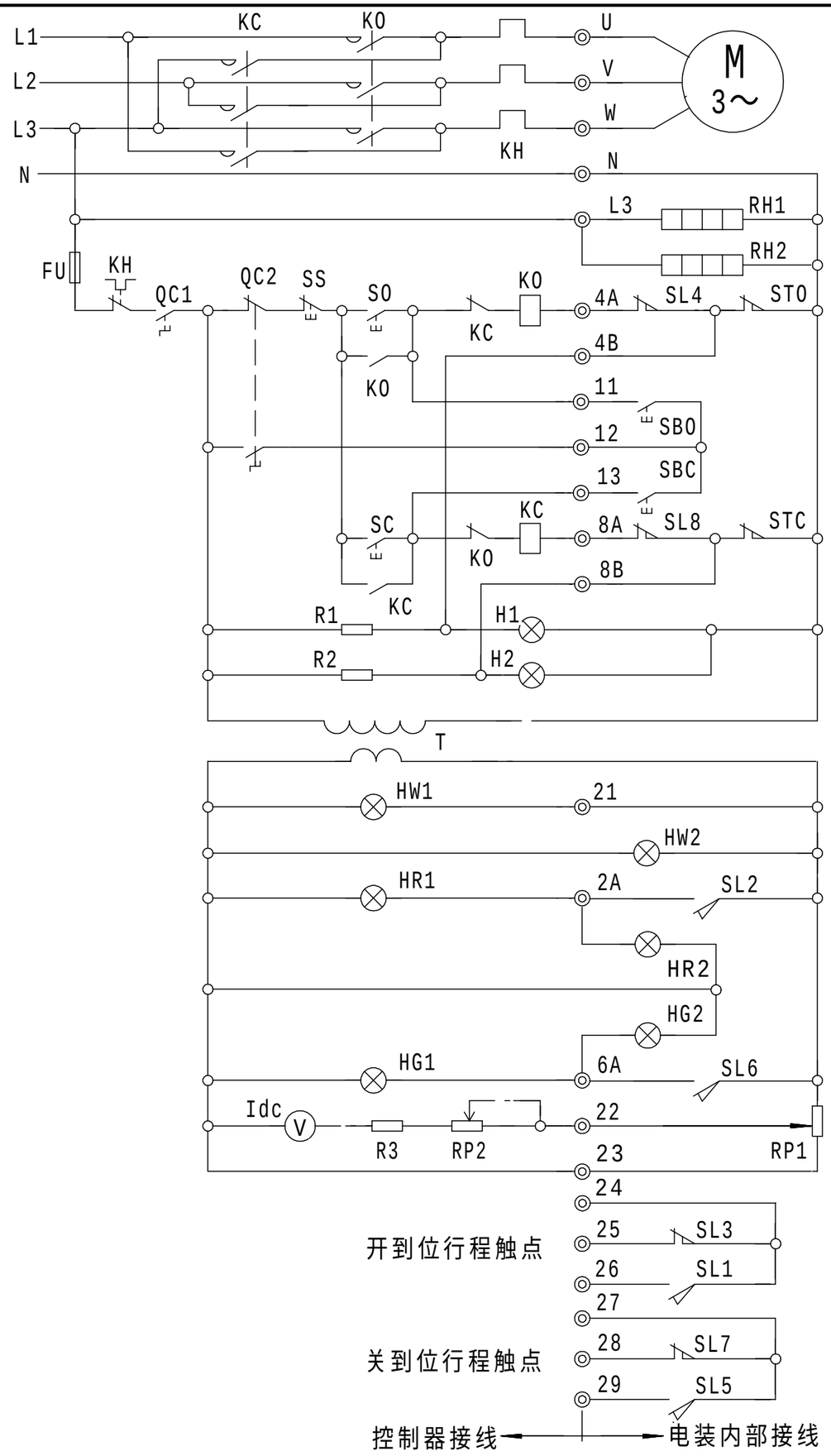

说明

1. 本图表示阀门处于中间位置
2. 行程部套为4R-4C
3. 此图转换开关QC2为远控状态。
4. 产品SMC-3、4、5普通型电装的U、V、W电机线及N线接在单独的端子板上，接线时按照防爆端子接线对照表。

表一

(1)普通型端子接线对照表

端子号	1	2	3	4	5	6	7	8	9	10	11	12	13	14	15	16	17	18	19	20	21	22	23	24
原理图线号	U	V	W	N	L3	2A	4A	6A	8A	4B	8B	11	12	13	21	22	23	24	25	26	27	28	29	

(2)防爆型及SMC-3,4,5普通型端子接线对照表

端子号	U	V	W	E	1	2	3	4	5	6	7	8	9	10	11	12	13	14	15	16	17	18	19	20
原理图线号	U	V	W	N					L3	2A	4A	6A	8A	4B	8B	11	12	13	21	22	23	24	25	26
端子号	21	22	23																					
原理图线号	27	28	29																					

表二

10	QC2	现场/远控转换开关	20		
9	HW2 HR2 HG2	现场发光二极管	19	M	三相异步电机
8	HW1 HR1 HG1	指示灯	18	Idc	开度表
7	H1 H2	过转矩指示灯	17	T	变压器
6	SBO SBC	现场按钮开关	16	R1 R2 R3	电阻
5	SS SO SC	远控按钮开关	15	RH1 RH2	加热电阻
4	QC1	电源开关	14	STO STC	转矩开关
3	FU	熔断器	13	SL1～SL16	限位开关
2	KH	热继电器	12	RP2	调节电位器
1	KO KC	交流接触器	11	RP1	位置电位器
序号	代号	名称	序号	代号	名称

备注 带现场按钮灯盒 带行程无源触点

标记	处数	区段	文件号	签字	日期
设计	赵龙	工艺			
制图		标准			
校对	韩秀芹	审定			
审核	郑乃志	日期			

SMC系列
阀门电动装置
电气原理图

件数

SDY-02/R4

图样标记	重量	比例

共 张 第 张

天津百利二通机械有限公司

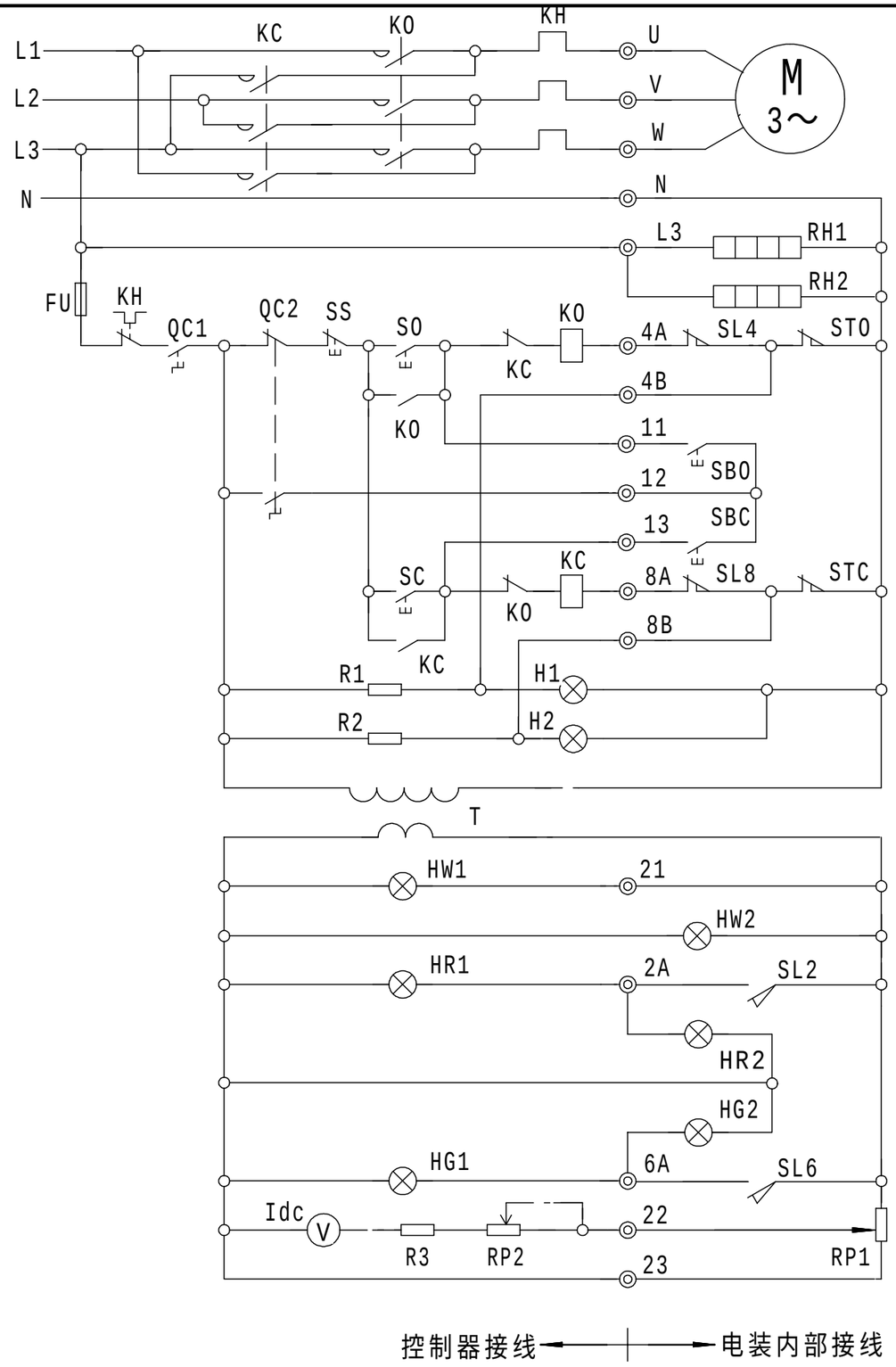

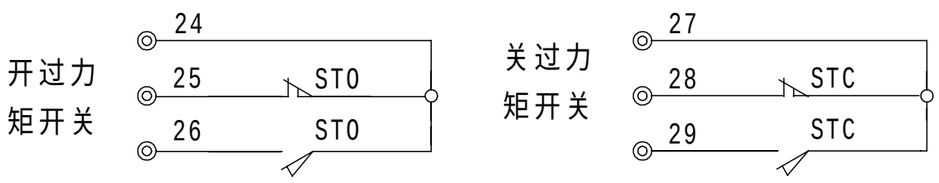

说明

1.本图表示阀门处于中间位置

2.行程部套为4R-2C

3.本图转换开关QC2为远控状态

4.产品SMC-3、4、5普通型电装的U、V、W电机线及N线接在单独的端子板上,接线时按防爆型端子接线对照表。

表一

(1)普通型端子接线对照表

端子号	1	2	3	4	5	6	7	8	9	10	11	12	13	14	15	16	17	18	19	20	21	22	23	24
原理图线号	U	V	W	N	L3	2A	4A	6A	8A	4B	8B	11	12	13	21	22	23	24	25	26	27	28	29	

(2)防爆型及SMC-3,4,5普通型端子接线对照表

端子号	U	V	W	E	1	2	3	4	5	6	7	8	9	10	11	12	13	14	15	16	17	18	19	20	21	22	23
原理图线号	U	V	W	N					L3	2A	4A	6A	8A	4B	8B	11	12	13	21	22	23	24	25	26	27	28	29

表二

序号	代号	名称	序号	代号	名称
10	QC2	现场/远控转换开关	20		
9	HW2 HR2 HG2	现场发光二极管	19	M	三相异步电机
8	HW1 HR1 HG1	指示灯	18	Idc	开度表
7	H1 H2	过转矩指示灯	17	T	变压器
6	SBO SBC	现场按钮开关	16	R1 R2 R3	电阻
5	SS SO SC	远控按钮开关	15	RH1 RH2	加热电阻
4	QC1	电源开关	14	STO STC	转矩开关
3	FU	熔断器	13	SL2～SL8	限位开关
2	KH	热继电器	12	RP2	调节电位器
1	KO KC	交流接触器	11	RP1	位置电位器

备注 带现场按钮灯盒,力矩无源触点

标记	处数	区段	文件号	签字	日期
设计	赵龙	工艺			
制图		标准			
校对	韩秀芹	审定			
审核	郑乃志	日期			

SMC系列
阀门电动装置
电气原理图

件数

SDY-02/T2

图样标记	重量	比例

共 张 第 张

天津百利二通机械有限公司

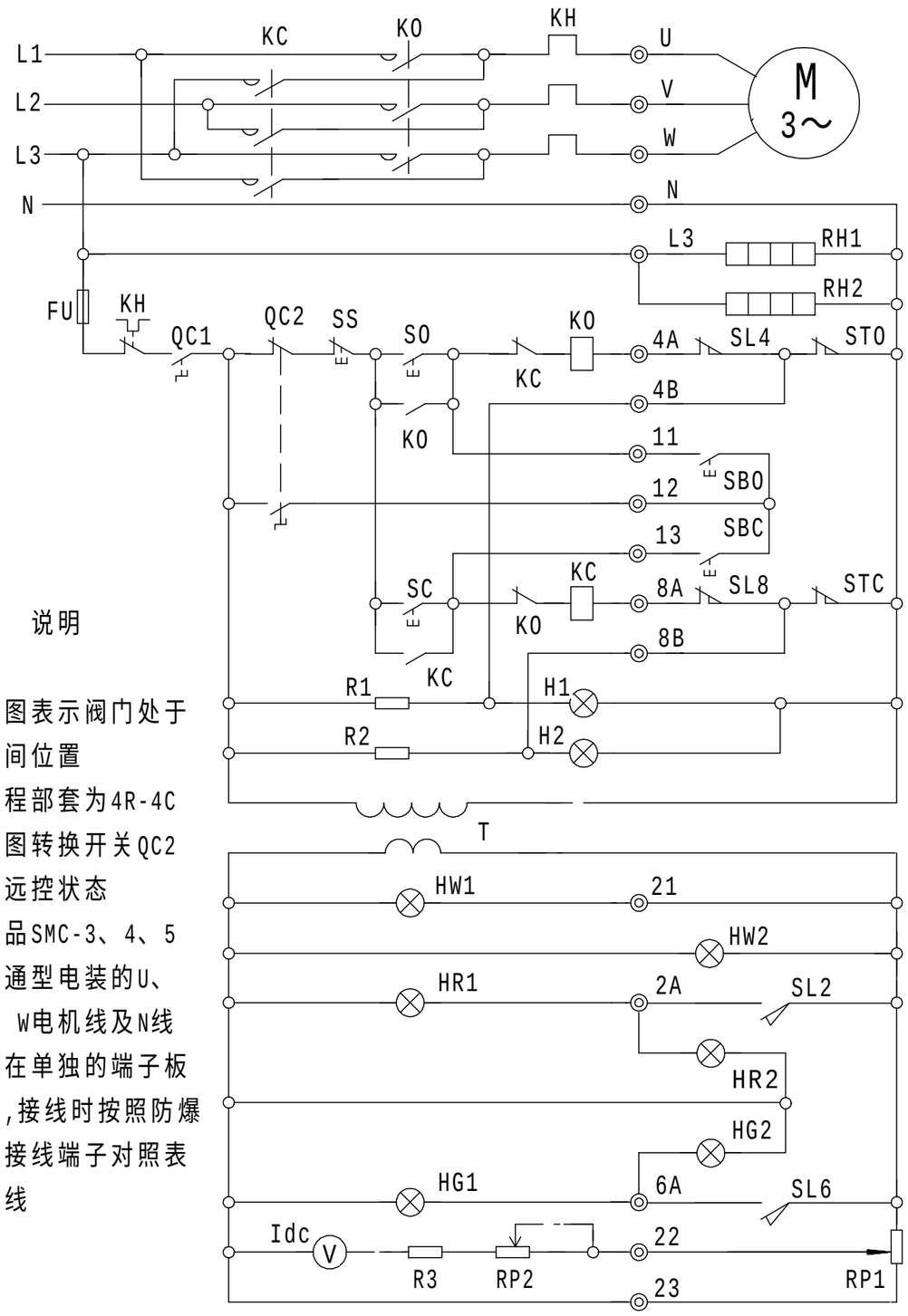

说明

1. 本图表示阀门处于中间位置
2. 行程部套为4R-4C
3. 本图转换开关QC2为远控状态
4. 产品SMC-3、4、5普通型电装的U、V、W电机线及N线接在单独的端子板上,接线时按照防爆型接线端子对照表接线

控制器接线 ←——→ 电装内部接线

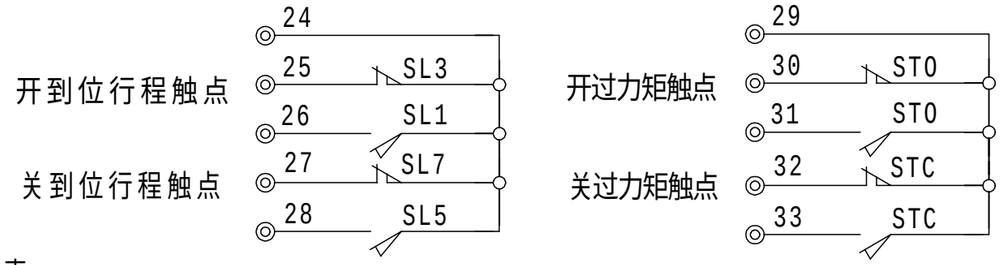

表一

(1)普通型端子接线对照表

端子号	1	2	3	4	5	6	7	8	9	10	11	12	13	14	15	16	17	18
原理图线号	U	V	W	N	L3	2A	4A	6A	8A	4B	8B	11	12	13	21	22	23	24
端子号	19	20	21	22	23	24	25	26	27	28	29	30	31	32	33	34	35	36
原理图线号	25	26	27	28	29	30	31	32	33									

(2)防爆型及SMC-3,4,5普通型端子接线对照表

端子号	U	V	W	E	1	2	3	4	5	6	7	8	9	10
原理图线号	U	V	W	N	L3	2A	4A	6A	8A	4B	8B	11	12	13
端子号	11	12	13	14	15	16	17	18	19	20	21	22	23	
原理图线号	21	22	23	24	25	26	27	28	29	30	31	32	33	

表二

序号	代号	名称	序号	代号	名称
10	QC2	现场/远控转换开关	20		
9	HW2 HR2 HG2	现场发光二极管	19	M	三相异步电机
8	HW1 HR1 HG1	指示灯	18	Idc	开度表
7	H1 H2	过转矩指示灯	17	T	变压器
6	SBO SBC	现场按钮开关	16	R1 R2 R3	电阻
5	SS SO SC	远控按钮开关	15	RH1 RH2	加热电阻
4	QC1	电源开关	14	STO STC	转矩开关
3	FU	熔断器	13	SL1～SL16	限位开关
2	KH	热继电器	12	RP2	调节电位器
1	KO KC	交流接触器	11	RP1	位置电位器

备注 带现场按钮灯盒,行程,力矩无源触点

标记	处数	区段	文件号	签字	日期
设计	赵龙	工艺			
制图		标准			
校对	韩秀芹	审定			
审核	郑乃志	日期			

SMC系列
阀门电动装置
电气原理图

件数

SDY-02/R4/T2

图样标记	重量	比例

共 张 第 张

天津百利二通机械有限公司

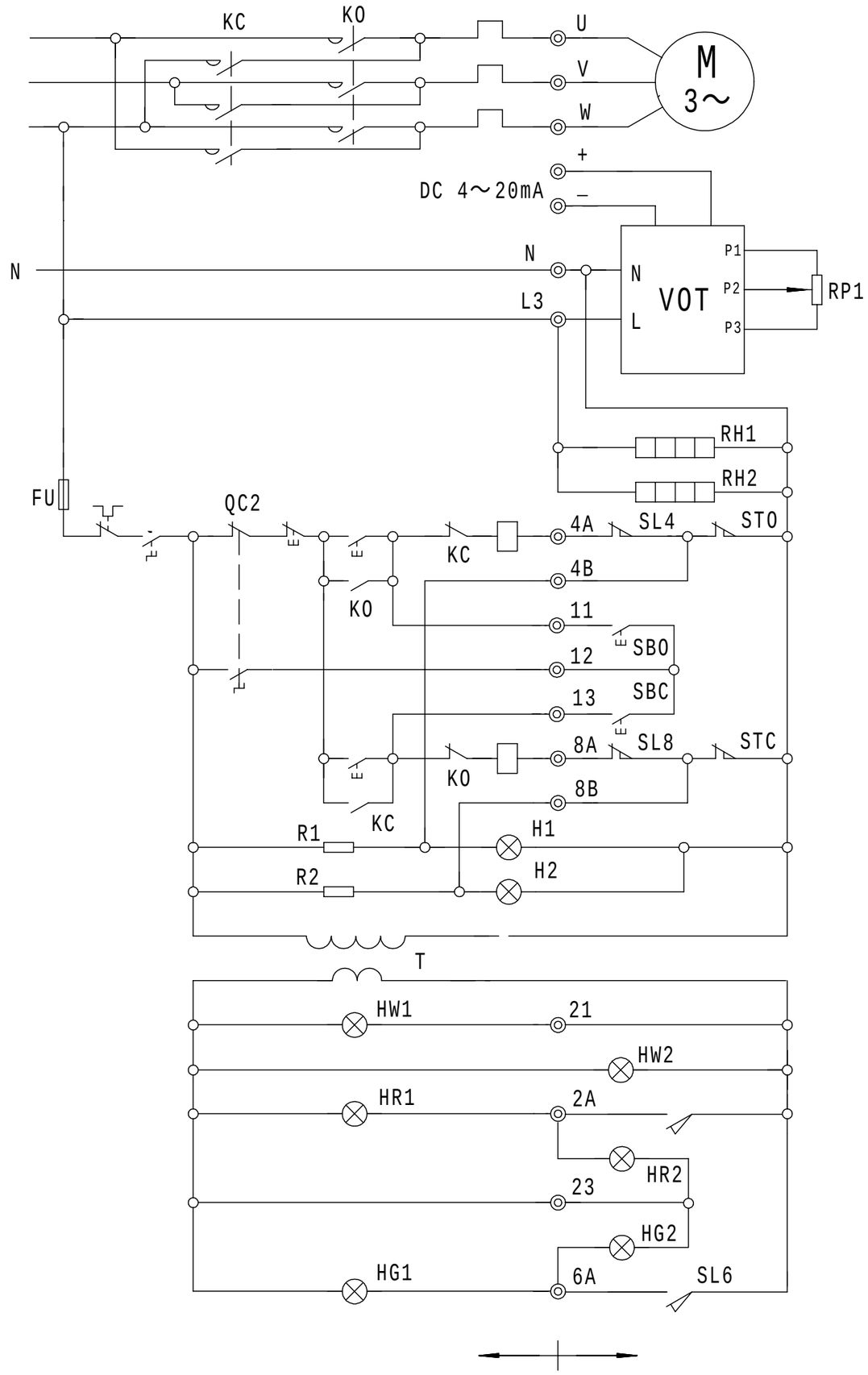

说明

单独的端子板上,接线时按照防爆型端子接线对照表。

表一

端子号	1	2	3	4	5	6	7	8	9	10	11	12	13	14	15	16	17	18	19	20	21	22	23	24
原理图线号	U	V	W	N	L3	2A	4A	6A	8A	4B	8B	11	12	13	21	23	+	-						

端子号	U	V	W	E	1	2	3	4	5	6	7	8	9	10	11	12	13	14	15	16	17	18	...	23
原理图线号	U	V	W	N					L3	2A	4A	6A	8A	4B	8B	11	12	13	21	23	+	-		

表二

10	QC2	现场/远控转换开关	20		
9	HW2 HR2 HG2	现场发光二极管	19		
8	HW1 HR1 HG1	指示灯	18	M	三相异步电机
7	H1 H2	过转矩指示灯	17	RP1	精密电位器
6	SBO SBC	现场按钮开关	16	R1 R2	电阻
5	SS SO SC	远控按钮开关	15	RH1 RH2	加热电阻
4	QC1	电源开关	14	STO STC	转矩开关
3	FU	熔断器	13	SL2～SL8	限位开关
2	KH	热继电器	12	T	变压器
1	KO KC	交流接触器	11	VOT	电流变送器
序号	代号	名称	序号	代号	名称

备注	带现场按钮灯盒,VOT

标记	处数	区段	文件号	签字	日期

设计	赵龙	工艺	
制图		标准	
校对	韩秀芹	审定	
审核	郑乃志	日期	

SMC系列
阀门电动装置
电气原理图

件数

SDY-02/V

图样标记	重量	比例

共 张 第 张

天津百利二通机械有限公司

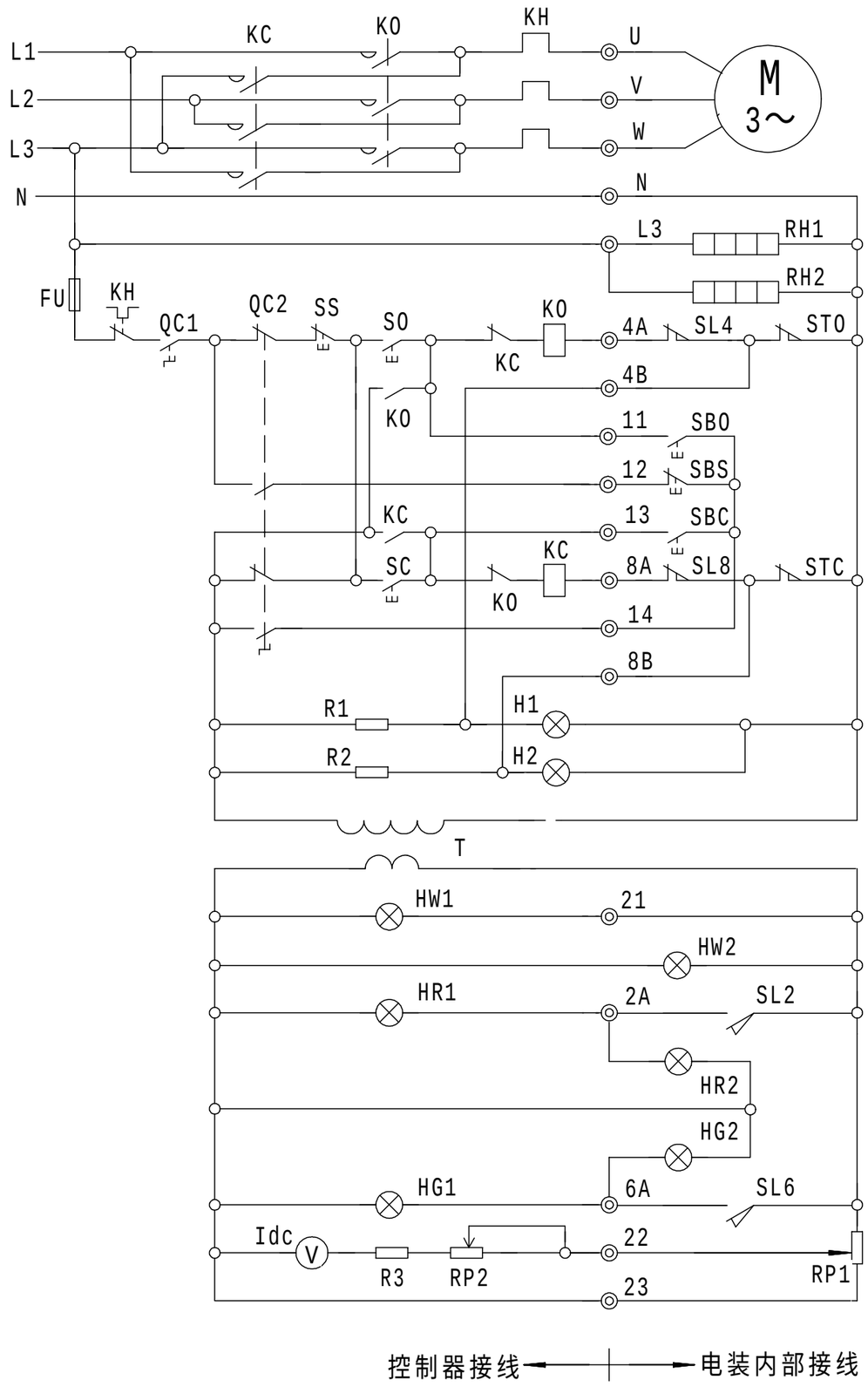

说明

1. 本图表示阀门处于中间位置
2. 行程部套为4R-2C
3. 本图转换开关QC2为远控状态
4. 产品SMC-3、4、5普通型电装的U、V、W电机线及N线接在单独的端子板上,接线时按照防爆型端子接线对照表

表一

(1)普通型端子接线对照表

端子号	1	2	3	4	5	6	7	8	9	10	11	12	13	14	15	16	17	18	19	20	21	22	23	24
原理图线号	U	V	W	N	L3	2A	4A	6A	8A	4B	8B	11	12	13	14	21	22	23						

(2)防爆型及SMC-3,4,5普通型端子接线对照表

端子号	U	V	W	E	1	2	3	4	5	6	7	8	9	10	11	12	13	14	15	16	17	18	…	23
原理图线号	U	V	W	N					L3	2A	4A	6A	8A	4B	8B	11	12	13	14	21	22	23		

表二

10	QC2	现场/远控转换开关	20		
9	HW2 HR2 HG2	现场发光二极管	19	M	三相异步电机
8	HW1 HR1 HG1	指示灯	18	Idc	开度表
7	H1 H2	过转矩指示灯	17	T	变压器
6	SBO SBC SBS	现场按钮开关	16	R1 R2 R3	电阻
5	SS SO SC	远控按钮开关	15	RH1 RH2	加热电阻
4	QC1	电源开关	14	STO STC	转矩开关
3	FU	熔断器	13	SL2～SL8	限位开关
2	KH	热继电器	12	RP2	调节电位器
1	KO KC	交流接触器	11	RP1	位置电位器
序号	代号	名称	序号	代号	名称

备注 带现场按钮灯盒,现场电动自锁

标记	处数	区段	文件号	签字	日期

设计	赵龙	工艺	
制图		标准	
校对	韩秀芹	审定	
审核	郑乃志	日期	

SMC系列
阀门电动装置
电气原理图

件数

SDY-03

图样标记	重量	比例

共 张 第 张

天津百利二通机械有限公司

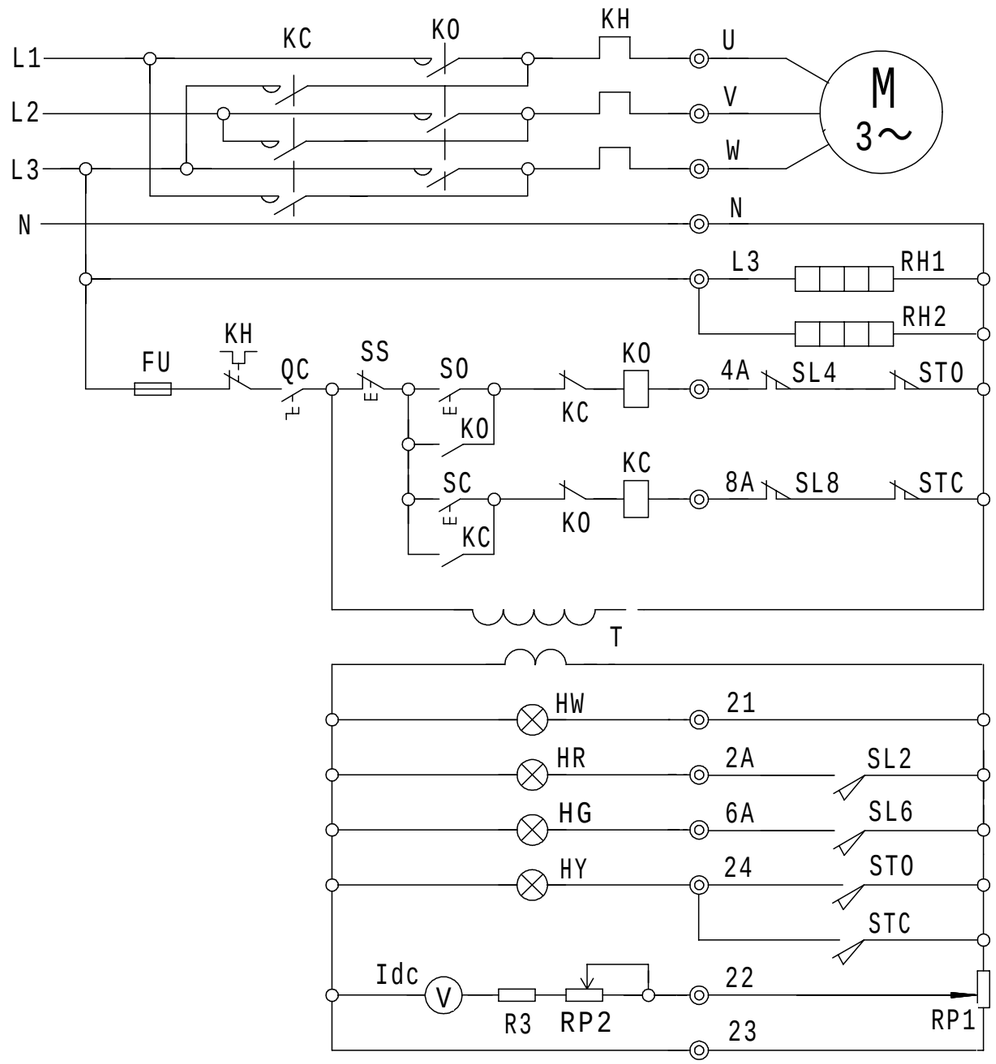

说明

1. 本图表示阀门处于中间位置
2. 行程部套为4R-2C
3. 产品SMC-3、4、5普通型电装的U、V、W电机线及N线接在单独的端子板上，接线时按照防爆型端子接线对照表。

表一

(1)普通型端子接线对照表

端子号	1	2	3	4	5	6	7	8	9	10	11	12	13	14	15	16
原理图线号	U	V	W	N	L3	2A	4A	6A	8A	21	22	23	24			

(2)防爆型及SMC-3,4,5普通型端子接线对照表

端子号	U	V	W	E	1	2	3	4	5	6	7	8	9	10	11	12	13	14	15	16	…	23
原理图线号	U	V	W	N					L3	2A	4A	6A	8A	21	22	23	24					

表二

序号	代号	名称	序号	代号	名称
9	T	变压器	18		
8	RH1 RH2	加热电阻	17		
7	HY	过转矩指示灯	16	M	三相异步电机
6	HW HR HG	指示灯	15	Idc	开度表
5	SS SO SC	远控按钮开关	14	R3	电阻
4	QC	电源开关	13	STO STC	转矩开关
3	FU	熔断器	12	SL2～SL8	限位开关
2	KH	热继电器	11	RP2	调节电位器
1	KO KC	交流接触器	10	RP1	位置电位器

备注 力矩开关采用微动开关,基本型

标记	处数	区段	文件号	签字	日期

设计	赵龙	工艺	
制图		标准	
校对	韩秀芹	审定	
审核	郑乃志	日期	

SMC系列
阀门电动装置
电气原理图

件数

SDY-06

图样标记				重量	比例

共 张 第 张

天津百利二通机械有限公司

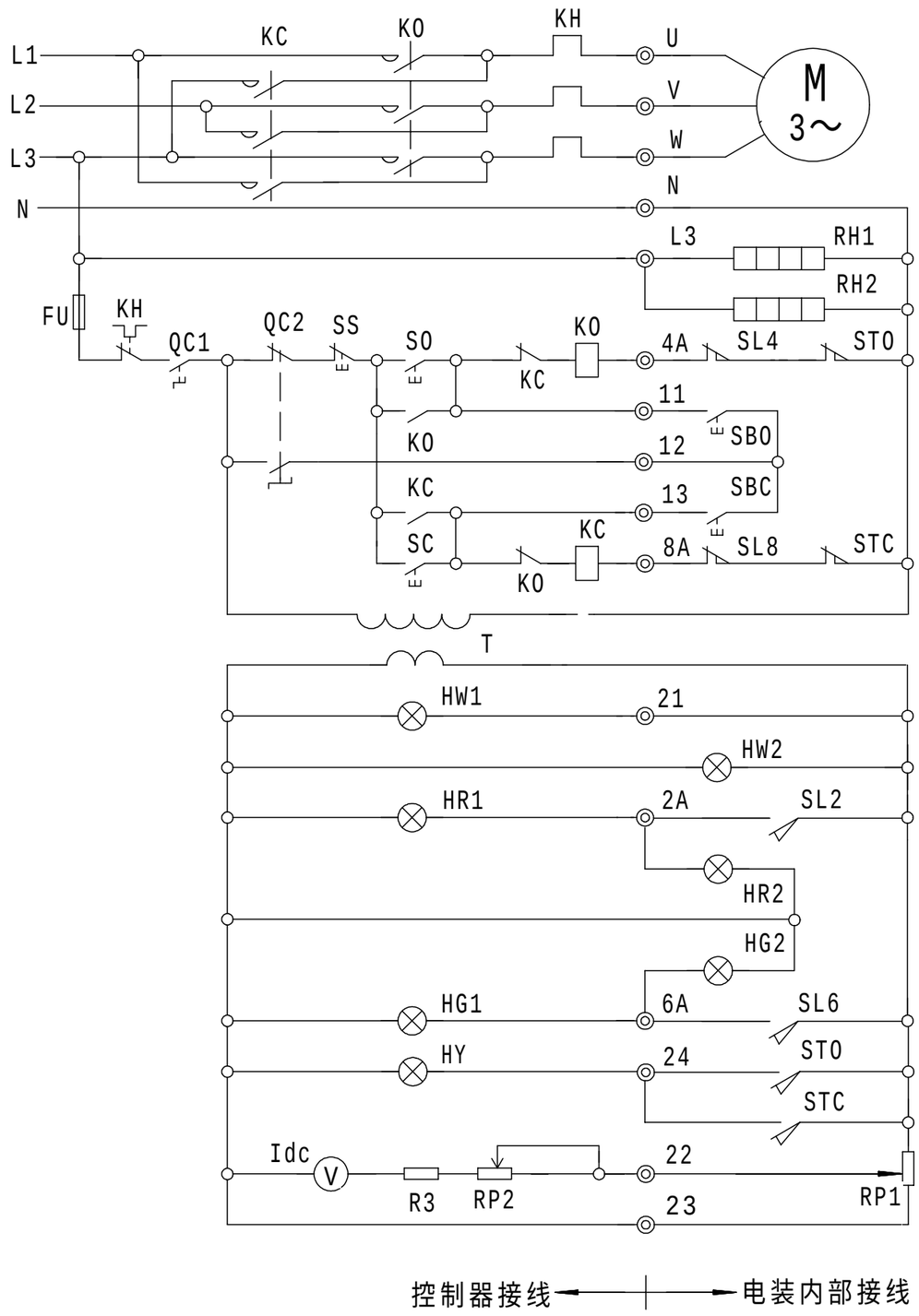

说明

1. 本图表示阀门处于中间位置
2. 行程部套为4R-2C
3. 本图转换开关QC2为远控状态
4. 产品SMC-3、4、5普通型电装的U、V、W电机线及N线接在单独的端子板上，接线时按照防爆型端子接线对照表。

表一

(1)普通型端子接线对照表

端子号	1	2	3	4	5	6	7	8	9	10	11	12	13	14	15	16
原理图线号	U	V	W	N	L3	2A	4A	6A	8A	11	12	13	21	22	23	24

(2)防爆型及SMC-3.4.5普通型端子接线对照表

端子号	U	V	W	E	1	2	3	4	5	6	7	8	9	10	11	12	13	14	15	16	...	23
原理图线号	U	V	W	N					L3	2A	4A	6A	8A	11	12	13	21	22	23	24		

表二

序号	代号	名称	序号	代号	名称
10	QC2	现场/远控转换开关	20		
9	HW2 HR2 HG2	现场发光二极管	19	M	三相异步电机
8	HW1 HR1 HG1	指示灯	18	Idc	开度表
7	HY	过转矩指示灯	17	R3	电阻
6	SBO SBC	现场按钮开关	16	T	变压器
5	SS SO SC	远控按钮开关	15	RH1 RH2	加热电阻
4	QC1	电源开关	14	STO STC	转矩开关
3	FU	熔断器	13	SL2～SL8	限位开关
2	KH	热继电器	12	RP2	调节电位器
1	KO KC	交流接触器	11	RP1	位置电位器

备注 力矩开关采用微动开关，带现场按钮灯盒

标记	处数	区段	文件号	签字	日期

设计	赵龙	工艺	
制图		标准	
校对	韩秀芹	审定	
审核	郑乃志	日期	

SMC系列
阀门电动装置
电气原理图

件数

SDY-07

图样标记	重量	比例

共 张 第 张

天津百利二通机械有限公司

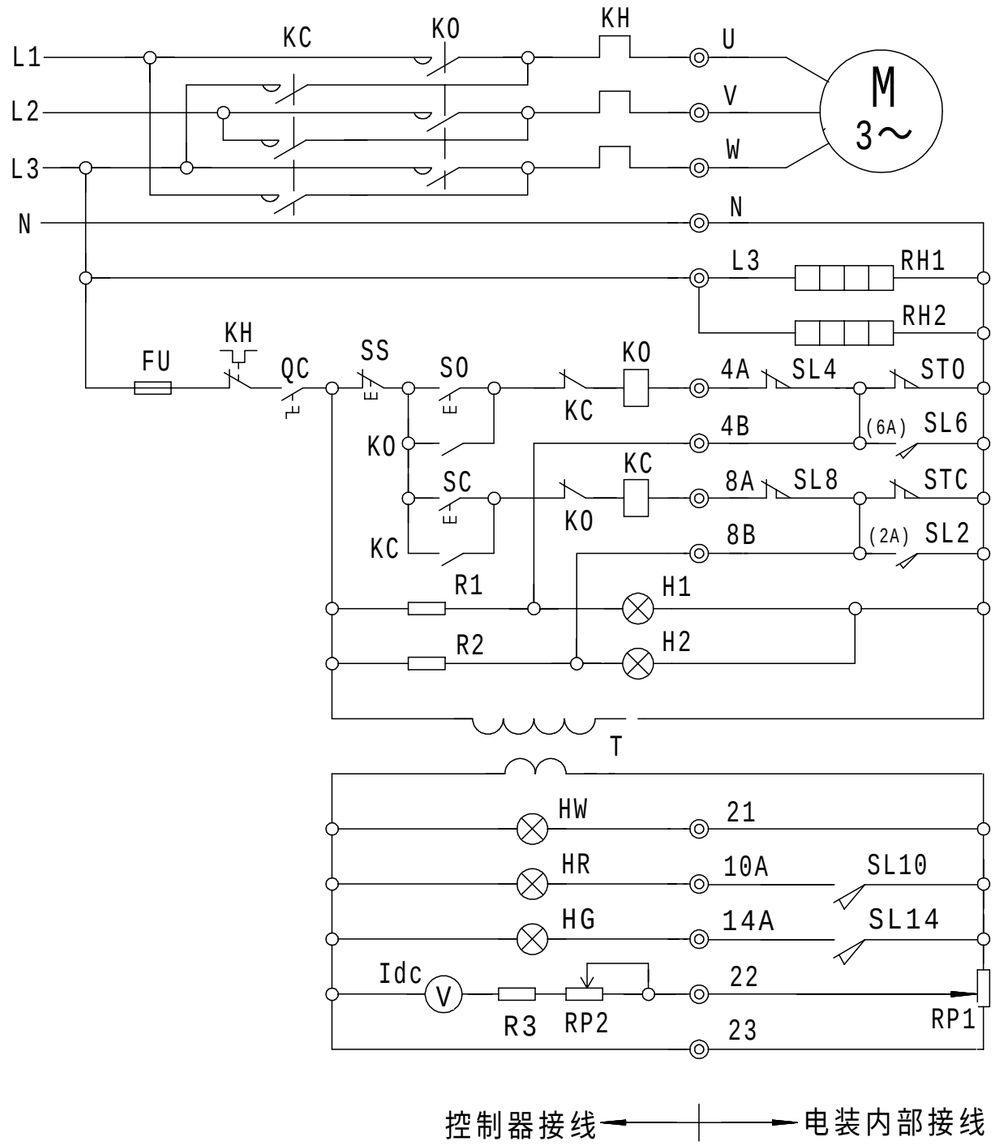

说明

1。本图表示阀门处于中间位置

2。行程部套为4R-2C

3。本图电装处于极限位置时，允许电机在堵转状态下起动

4。转矩指示灯H1 H2在中间位置起作用

5。装配应使SL4断开时SL10闭合，SL8断开时SL14闭合

6。产品SMC-3、4、5普通型电装的U、V、W电机线及N线接在单独的端子板上，接线时按照防爆端子接线对照表。

表一

(1)普通型端子接线对照表

端子号	1	2	3	4	5	6	7	8	9	10	11	12	13	14	15	16
原理图线号	U	V	W	N	L3	4A	8A	10A	14A	4B	8B	21	22	23		

(2)防爆型及SMC-3.4.5普通型端子接线对照表

端子号	U	V	W	E	1	2	3	4	5	6	7	8	9	10	11	12	13	14	15	16	...	23
原理图线号	U	V	W	N					L3	4A	8A	10A	14A	4B	8B	21	22	23				

表二

序号	代号	名称	序号	代号	名称
9	T	变压器	18		
8	R1 R2 R3	电阻	17		
7	H1 H2	中间位置过转矩指示灯	16	M	三相异步电机
6	HW HR HG	指示灯	15	Idc	开度表
5	SS SO SC	远控按钮开关	14	RH1 RH2	加热电阻
4	QC	电源开关	13	STO STC	转矩开关
3	FU	熔断器	12	SL2～SL8	限位开关
2	KH	热继电器	11	RP2	调节电位器
1	KO KC	交流接触器	10	RP1	位置电位器

备注	带强制启动,基本型

标记	处数	区段	文件号	签字	日期
设计	赵龙	工艺			
制图		标准			
校对	韩秀芹	审定			
审核	郑乃志	日期			

SMC系列
阀门电动装置
电气原理图

件数

SDY-08

图样标记	重量	比例

共 张 第 张

天津百利二通机械有限公司

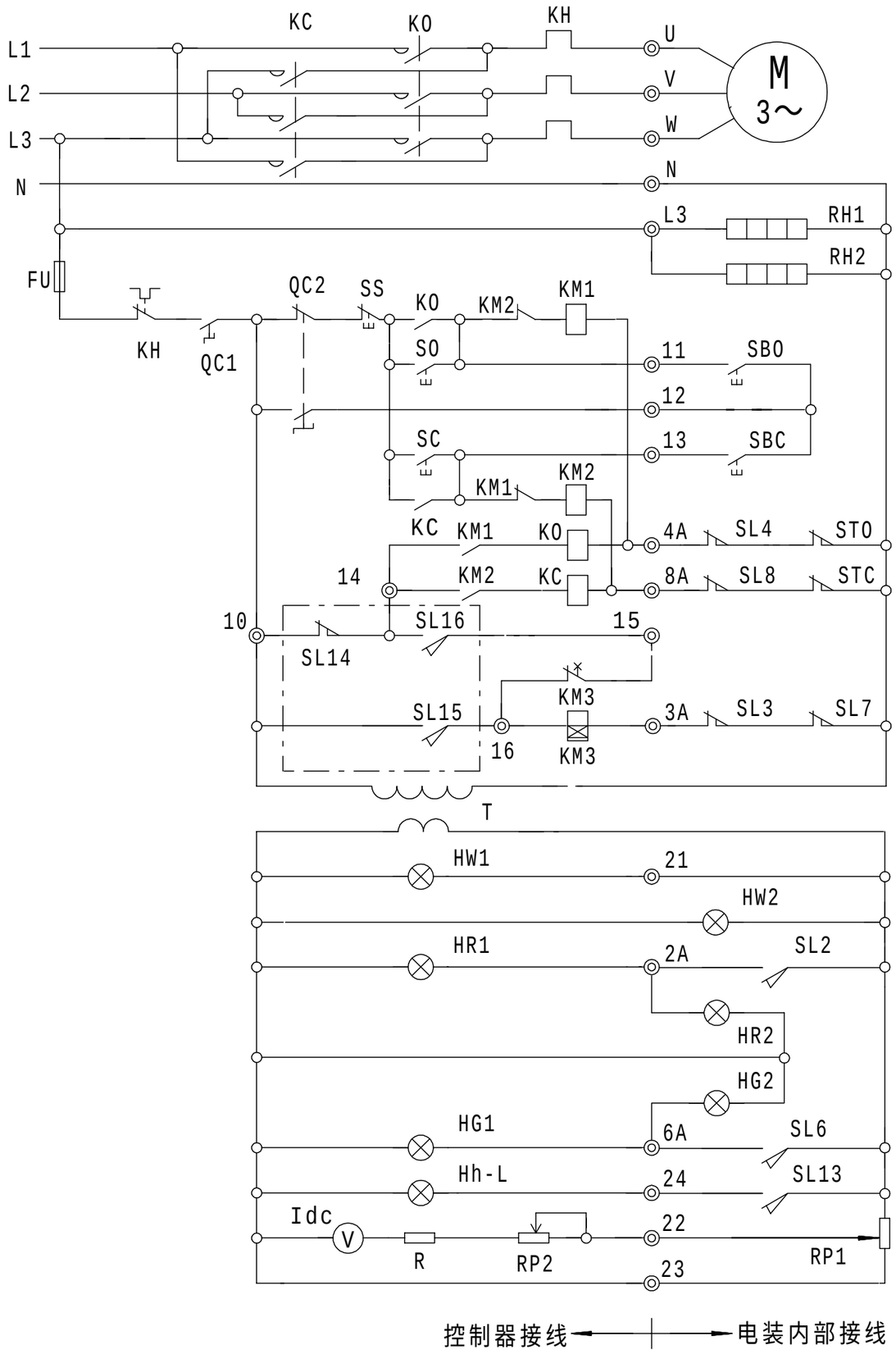

说明

1。本图表示阀门处于中间位置(高速运转状态)

2。行程部套为4R-4C

3。点划线内元件在电装上

4。装配时调整行程开关使SL13与SL15，SL16状态一致，且都与SL14状态相反

5。产品SMC-3、4、5普通型电装的U、V、W电机线及N线接在单独的端子板上，接线时按照防爆端子接线对照表。

表一

(1)普通型端子接线对照表

端子号	1	2	3	4	5	6	7	8	9	10	11	12	13	14	15	16	17	18	19	20	21	22	23	24
原理图线号	U	V	W	N	L3	2A	3A	4A	6A	8A	10	11	12	13	14	15	16	21	22	23	24			

(2)防爆型及SMC-3.4.5普通型端子接线对照表

端子号	U	V	W	E	1	2	3	4	5	6	7	8	9	10	11	12	13	14	15	16	17	18	19	20	21	22	23
原理图线号	U	V	W	N					L3	2A	3A	4A	6A	8A	10	11	12	13	14	15	16	21	22	23	24		

表二

序号	代号	名称	序号	代号	名称
10	HW2 HR2 HG2	现场发光二极管	20	QC1	电源开关
9	Hh-L	双速工作指示灯	19	M	三相异步电机
8	SBO SBC	现场按钮开关	18	T	变压器
7	SS SO SC	远控按钮开关	17	RH1 RH2	加热电阻
6	QC2	现场/远控转换开关	16	STO STC	转矩开关
5	FU	熔断器	15	SL1～SL16	限位开关
4	KH	热继电器	14	Idc	开度表
3	KM3	脉动时间继电器	13	RP2	调节电位器
2	KM1 KM2	中间继电器	12	RP1	位置电位器
1	KO KC	交流接触器	11	HW1 HR1 HG1	远控指示灯

备注

双速基本型

标记	处数	区段	文件号	签字	日期

设计	赵龙	工艺	
制图		标准	
校对	韩秀芹	审定	
审核	郑乃志	日期	

SMC系列
阀门电动装置
电气原理图

件数

SDY-09

图样标记				重量	比例

共 张 第 张

天津百利二通机械有限公司

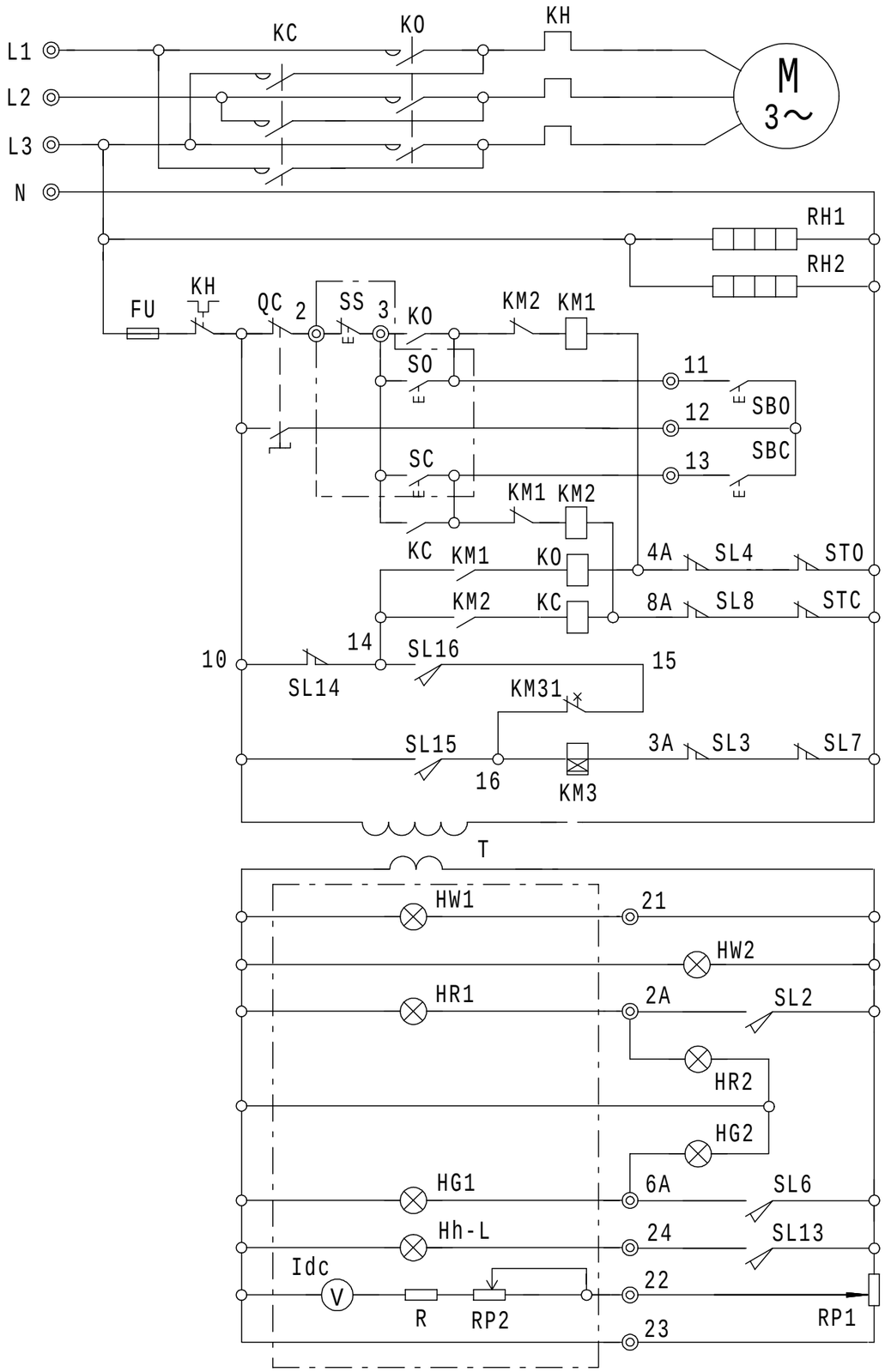

说明

1。本图表示阀门处于中间位置(高速运转状态)

2。行程部套为4R-4C

3。点划线内元件由用户提供

4。KM3为脉动时间继电器

5。装配时调整行程开关使SL13与SL15，SL16状态一致，且都与SL14状态相反

6。产品SMC-3、4、5普通型电装的U、V、W电机线及N线接在单独的端子板上，接线时按照防爆型端子接线对照表。

表一

(1)普通型端子接线对照表

端子号	1	2	3	4	5	6	7	8	9	10	11	12	13	14	15	16
原理图线号	L1	L2	L3	N	2A	6A	2	3	11	12	13	21	22	23	24	

(2)防爆型及SMC-3.4.5普通型端子接线对照表

端子号	U	V	W	E	1	2	3	4	5	6	7	8	9	10	11	12	13	14	15	16	...	23
原理图线号	L1	L2	L3	N					2A	6A	2	3	11	12	13	21	22	23	24			

表二

序号	代号	名称	序号	代号	名称
10	Idc	开度表	20	M	三相异步电机
9	Hh-L	双速工作指示灯	19	R	电阻
8	SBO SBC	现场按钮开关	18	T	变压器
7	SS SO SC	远控按钮开关	17	RH1 RH2	加热电阻
6	QC	现场/远控转换开关	16	STO STC	转矩开关
5	FU	熔断器	15	SL1～SL16	限位开关
4	KH	热继电器	14	RP2	调节电位器
3	KM3	脉动时间继电器	13	RP1	位置电位器
2	KM1 KM2	中间继电器	12	HW2 HR2 HG2	现场发光二极管
1	KO KC	交流接触器	11	HW1 HR1 HG1	远控指示灯

备注

双速整体型

标记	处数	区段	文件号	签字	日期
设计	赵龙	工艺			
制图		标准			
校对	韩秀芹	审定			
审核	郑乃志	日期			

SMC系列
阀门电动装置
电气原理图

件数

SDY-09/a

图样标记	重量	比例

共 张 第 张

天津百利二通机械有限公司